HONDA
POWER PRODUCTS

HONDA
The Power of Dreams

GENERATOR
EXT12D/EX10D

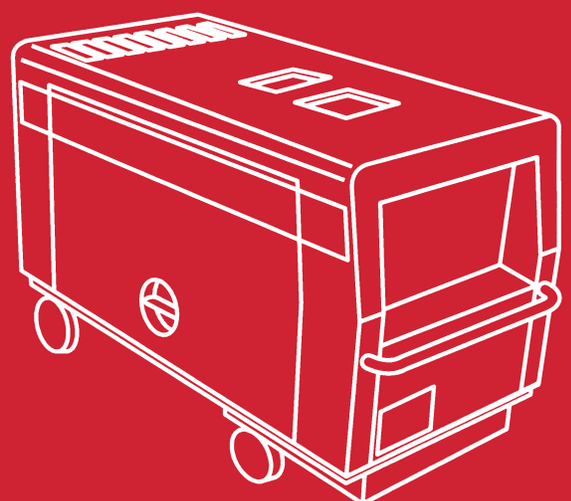

OWNER'S MANUAL
MANUEL DE L'UTILISATEUR
BEDIENUNGSANLEITUNG
MANUAL DE EXPLICACIONES

36ZC6616
00X36-ZC6-6160

© Honda Motor Co., Ltd. 2002
EU1 英 仏 独 西 Y HC 100.2006.04
Printed in Japan

SOMMAIRE

1. CONSIGNES DE SECURITE 4
2. EMPLACEMENT DES AUTOCOLLANTS DE SECURITE 7
   Emplacement de la marque CE et des autocollants de bruit 8
3. IDENTIFICATION DES PIÈCES 9
4. COMMANDES 11
   Contacteur du moteur 11
   Témoin (Type en étant équipé uniquement) 11
   Disjoncteur 12
   Contacteur de commande des gaz automatique
   (Type en étant équipé uniquement) 13
   Voltmètre (Type en étant équipé uniquement) 14
   Bouton de réglage de la tension (Type en étant équipé uniquement) 14
   Ampèremètre (Type en étant équipé uniquement) 15
   Indicateur de niveau d'essence 15
   Compteur horaire 16
   Témoins d'avertissement 16
5. CONTROLES AVANT L'UTILISATION 19
   Ouverture/fermeture du capot d'entretien 19
   Huile moteur 20
   Carburant 21
   Liquide de refroidissement 23
   Filtre à essence 24
   Batterie 25
   Témoins d'avertissement 26
6. MISE EN MARCHE ET ARRET DU MOTEUR 27
   Rodage 27
   Mise en marche du moteur 27
   Arrêt du moteur 30
7. UTILISATION 32
   Connexions au système électrique d'un bâtiment 32
   Applications CA 34
   Comment utiiser les prises 36

8. ENTRETIEN 38
Programme d'entretien 39
Changement de l'huile moteur 40
Entretien du filtre à air 41
Entretien du filtre à essence 43
Entretien de la batterie 44
Remplacement du fusible 46
9. TRANSPORT/REMISAGE 47
10. DÉPISTAGE DES PANNES 49
11. CARACTÉRISTIQUES 50
12. KIT DE COMMANDE A DISTANCE 52
13. SCHÉMA DE CABLAGE 57
14. ADRESSES DES PRINCIPAUX CONCESSIONNAIRES Honda 61

Nous vous remercions d'avoir porté votre choix sur un groupe électrogène Honda.

Ce manuel couvre l'utilisation et l'entretien des générateur EXT12D et EX10D.
Toutes les informations de cette publication sont basées sur les dernières données sur le produit disponibles au moment de la mise sous presse.
Les illustrations de ce manuel sont basées sur le type F.

La Honda Motor Co., Ltd. se réserve le droit d'effectuer des modifications à tout moment sans prévis et sand aucune obligation de sa part.

Aucune partie de cette publication ne peut être reproduite sans autorisation préalable.

Ce manuel doit être considéré comme un élément permanent du groupe électrogène et doit l'accompagner en cas de revente.

Vérifier les lois et réglementations locales avant d'utiliser ce groupe électrogène. En cas de questions concernant la conformité aux conditions requises locales gouvernant l'utilisation des groupes électrogènes, consulter un électricien qualifié, un inspecteur de la compagnie d'électricité ou un revendeur autorisé.

Attachez une importance particulière aux indications précédées des mentions suivantes:

⚠ATTENTION **Signale une forte possibilité de blessures corporelles graves, voire un danger mortel, si les instructions ne sont pas suivies.**

PRECAUTION **Indique un risque de blessure personnelles ou d'endommagement de l'equipement si les instructions ne sont pas suivies.**

NOTE: Fournit des informations utiles.

Les groupes électrogènes Honda sont conçus pour assurer un service sûr et fiable s'ils sont utilisés conformément aux instructions. L'utilisation de ce groupe électrogène nécessite une attention spéciale afin de garantir la sécurité personnelle et celle des personnes se trouvant à proximité.

⚠ATTENTION **Une utilisation négligente ou incorrecte peut provoquer des blessures corporelles ou endommager l'appareil. Lire et assimiler le contenu du manuel de l'utilisateur avant d'utiliser ce groupe électrogène.**

En cas de dérangement, ou pour toute question concernant ce groupe électrogène, veuillez vous adresser au revendeur local Honda.

- Les illustrations peuvent varier selon le modèle.

▲ATTENTION

Pour une utilisation en toute sécurité –

- **Les groupes électrogènes Honda ont été conçus pour assurer un fonctionnement sûr et fiable lorsqu'ils sont utilisés conformément aux instructions données.**
  Prière de lire très attentivement le manuel du propriétaire avant d'utiliser le groupe électrogène afin de ne pas risquer de se blesser ou d'endommager l'équipement.

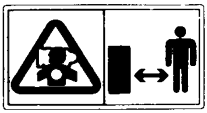

- **Les gaz d'échappement contiennent du monoxyde de carbone qui est un gaz toxique. Ne jamais faire fonctionner le groupe électrogène dans un endroit fermé. S'assurer qu'il y a une ventilation suffisante. Lorsque le groupe électrogène est installé dans une zone ventilée, il est nécessaire de respecter les règlements en vigueur.**

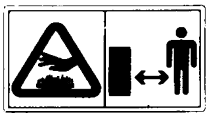

- **Le pot d'échappement devient extrêmement chaud pendant le fonctionnement et le reste un certain temps après l'arrêt du moteur. Faire attention de ne pas toucher au pot d'échappement lorsqu'il est chaud. Laisser le moteur se refroidir avant de renter le groupe électrogtène à l'intérieur.**
- **Le système d'échappement du moteur devient chaud lorsque le moteur tourne et le reste un certain temps après l'arrêt du moteur.**
  Observer les mises en garde fixées sur le groupe électrogène pour éviter de se brûler.

▲ATTENTION

Pour une utilisation en toute sécurité –

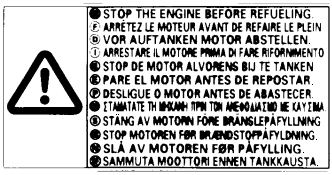

- **Le carburant diesel est très inflammable et explosif dans certaines conditions. Faire le plein dans un endroit bien aéré avec le moteur arrêté.**
- **Tenir à distance de cigarettes, fumée et étincelles en faisant l'appoint du générateur. Toujours faire l'appoint dans un endroit bien aéré.**
- **Essuyer immédiatement tout carburant diesel renversé.**

- **Le raccordement à une ligne secteur d'un bâtiment pour assurer une alimentation de secours doit toujours être effectué par un électricien qualifié et doit être conforme aux lois et codes électriques en vigueur. Un raccordement incorrect pourrait entraîner un retour du courant électrique généré par le groupe électrogène dans le réseau public. Un tel retour du courant peut provoquer l'électrocution du personnel de la compagnie d'électricité, ou de toute autre personne, travaillant sur le réseau pendant une panne de courant. De plus, lorsque le courant est rétabli, le groupe électrogène risque d'exploser, de brûler ou de provoquer des débuts d'incendie dans le circuit électrique du bâtiment.**

▲ATTENTION

Pour une utilisation en toute sécurité –

- **Toujours effectuer les contrôles préliminaires (page 19) avant de mettre le moteur en marche. Il vous sera ainsi possible d'éviter un accident ou des dommages de l'équipement.**
- **Placer le groupe électrogène à au moins 1 m des bâtiments ou équipements lorsqu'il doit être utilisé.**
- **Faire fonctionner le groupe électrogène sur une surface horizontale.**
  De l'essence peut se renverser lorsque le groupe électrogène est íncliné.
- **Les gaz d'échappement continent du monoxyde de carbone, un gaz toxique.**
  Ne jamais faire fonctionner le groupe électrogène dans un endroit clos.
  Veiller à ce que l'aération soit suffisante.
- **Il est nécessaire de savoír arrêter le groupe électrogène rapidement et de connaítre le fonctionnement de toutes les commandes. Ne jamais laisser quelqu'un utiliser le groupe électrogène sans avoir donné les ínstructions nécessaires.**
- **Ne pas laisser s'approcher enfants et animaux du groupe électrogène lorsqu'il est en fonctionnement.**
- **Ne pas toucher aux pièces rotatives lorsque le groupe électrogène est en fonctionnement.**
- **Un groupe électrogène représente un danger potentiel d'électrocution lorsqu'íl n'est pas utílísé correctement; ne pas le faire fonctíonner avec les maíns mouillées.**
- **Ne pas faíre fonctíonner le groupe électrogène sous la pluie ou dans la neige et ne pas le laisser se mouiller.**
- **Le carburant diesel est très inflammable et explosif dans certaines conditions.**
  Faire le plein dans un endroit bien aéré et avec le moteur arriêté.
- **Le raccordement à une ligne secteur d'un bâtiment pour assurer une alimentation de secours doit toujours être effectué par un électricien qualifié et doit être conforme aux lois et codes électriques en vigueur. Un raccordement incorrect pourrait entraîner un retour du courant électrique généré par le groupe électrogène dans le réseau public. Un tel retour du courant peut provoquer l'électrocution du personnel de la compagnie d'électricité, ou de toute autre personne, travaillant sur le réseau pendant une panne de courant. De plus, lorsque le courant est rétabli, le groupe électrogène risque d'exploser, de brûler ou de provoquer des débuts d'incendie dans le circuit électrique du bâtiment.**

2. EMPLACEMENT DES AUTOCOLLANTS DE SECURITE

Ces autocollants ont pour objet de mettre en garde contre les risques potentiels de blessures graves. Lire attentivement ces autocollants, de même que les avertissement et les remarques de sécurité donnés dans ce manuel.

Si un autocollant se détache ou devient difficile à lire, s'adresser à un concessionnaire Honda pour le faire remplacer.

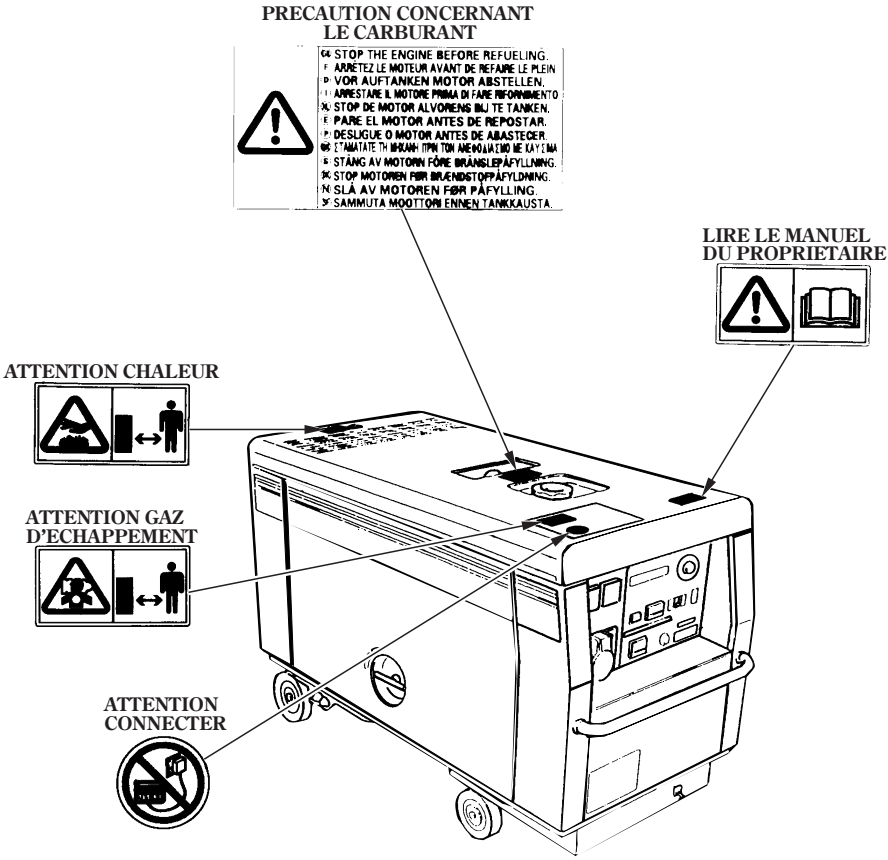

Emplacement de la marque CE et de l'étiquette sur le bruit

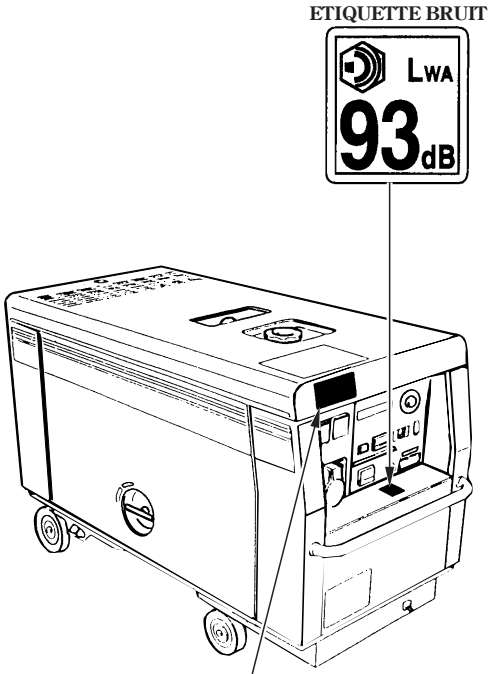

MARQUE CE

Nom et adresse du fabricant

CE Generating set ISO 8528

EXT12D
Honda Motor Co., Ltd.
2-1-1 Minamiaoyama, Minato-ku, Tokyo, Japan

SINGLE PHASE		THREE PHASE	
Rated power COP	3.2 kW × 3	Rated power COP	12 kW
Rated power factor	1.0	Rated power factor	0.8
	230 V		400 V
	13.9 A × 3		17.3 A

50 Hz	Year of Mfg.		G1
Max. 40 ℃	Max. 1000 m	Mass 355 kg	IP23S

Classe de performances

Code IP

Température ambiante maximale

Altitude maximale

Poids à sec

[Example: MARQUE EXT12D CE]

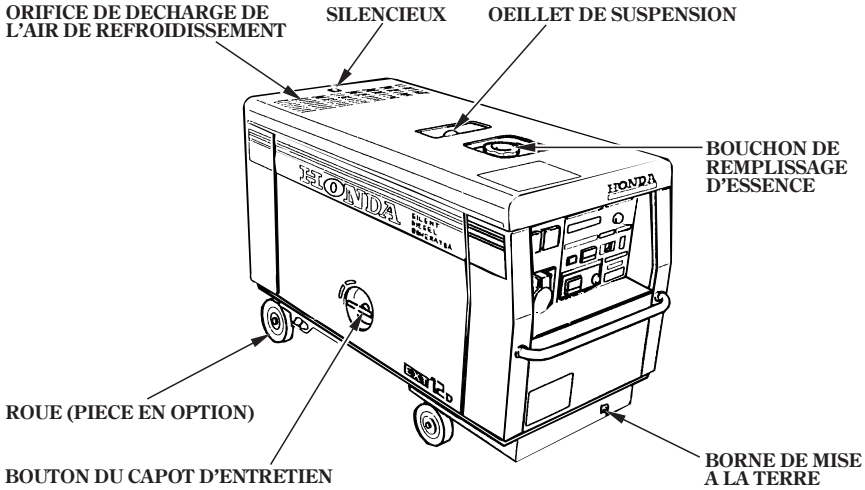

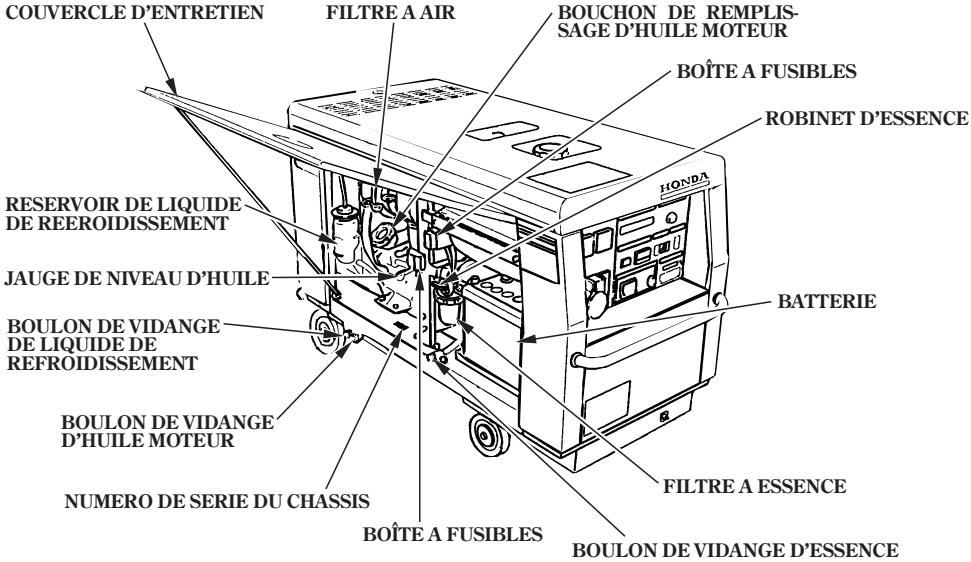

Inscrire le numéro de série du châssis dans l'espace ci-dessous. Ce numéro de série est indispensable pour la commande de pièce.

Numéro de série du châssis:_____

EXT12D (Types F, G et GW)

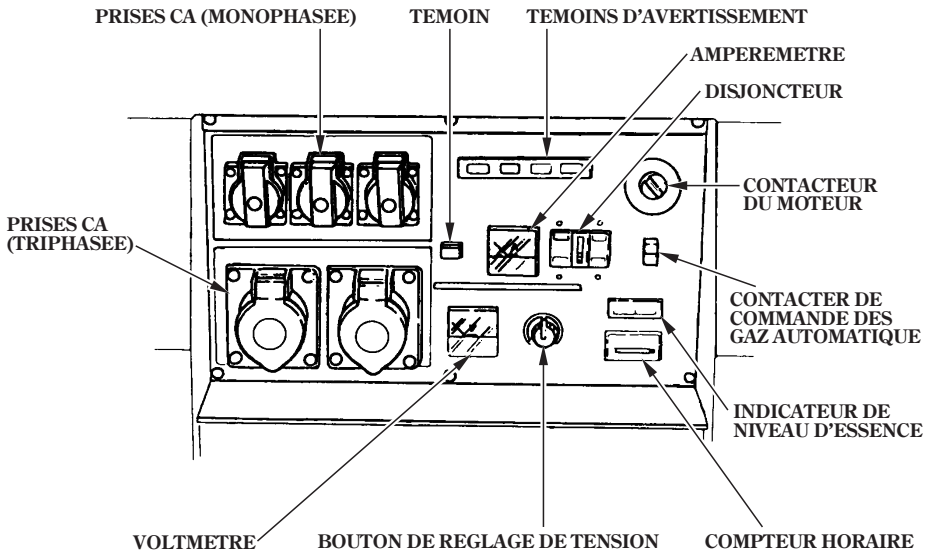

EX10D (Type B)

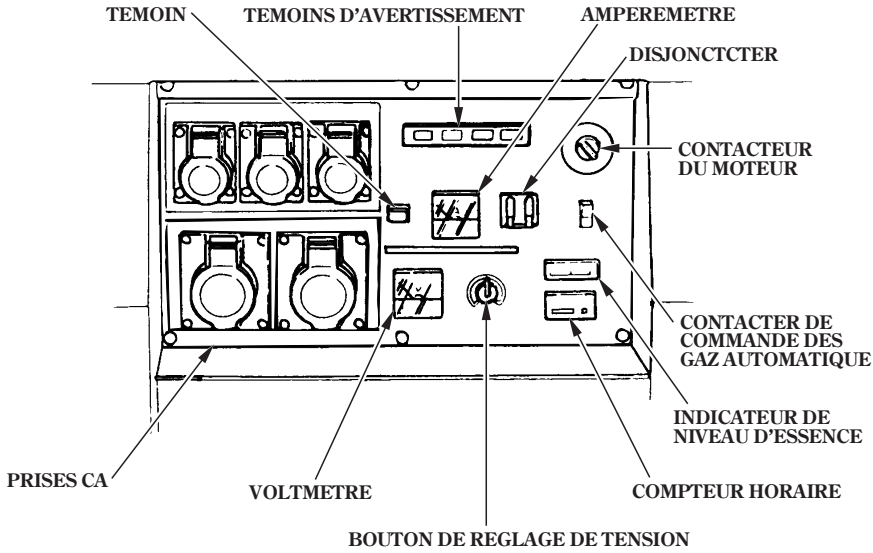

Contacteur du moteur

Pour mettre le groupe électrogène en marche et l'arrêter.

Position de la clé:

OFF: Pour arrêter le moteur. La clé peut être insérée/retirée.

ON: Pour que le moteur tourne après le démarrage.

START: Pour mettre le moteur en marche. Le démarreur tourne.
Retirer la main de la clé lorsque le moteur a démarré. Le contacteur du moteur retournera automatiquement à la position ON.

NOTE:
S'assurer que le contacteur du moteur est placé sur la position OFF lorsque le moteur est arrêté. Le témoin d'avertissement de charge s'allume lorsque le contacteur est laissé à la position ON.

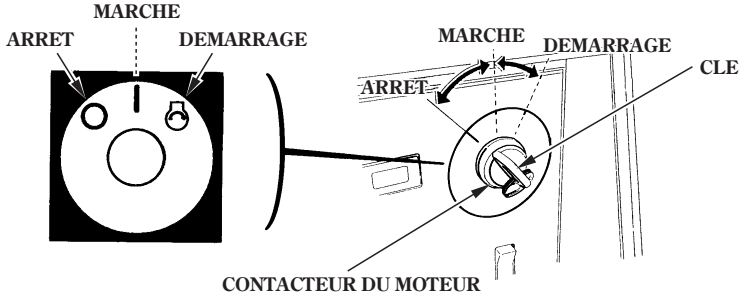

Témoin (Type en étant équipé uniquement)

S'allume lorsque le groupe électrogène génère une tension.

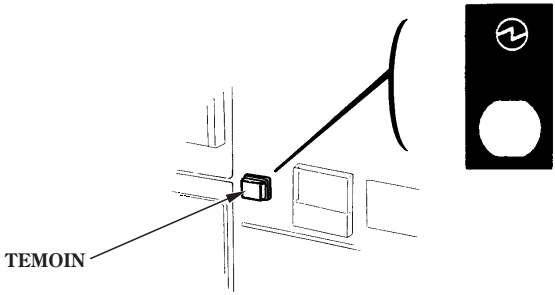

Disjoncteur

Le disjoncteur coupe (OFF) automatiquement l'alimentation en cas d'anomalie ou de surcharge détectée dans le circuit pendant le fonctionnement.
Vérifier s'il y a une anomalie ou une surcharge dans l'appareil avant de réenclencher le disjoncteur (sur ON).

Types F, G et GW

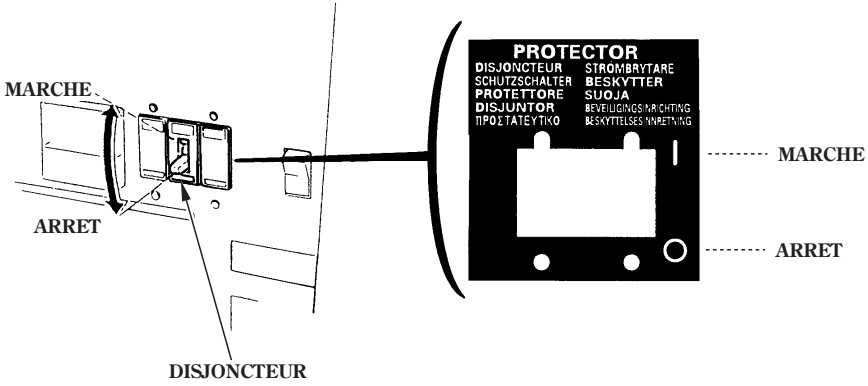

Type B

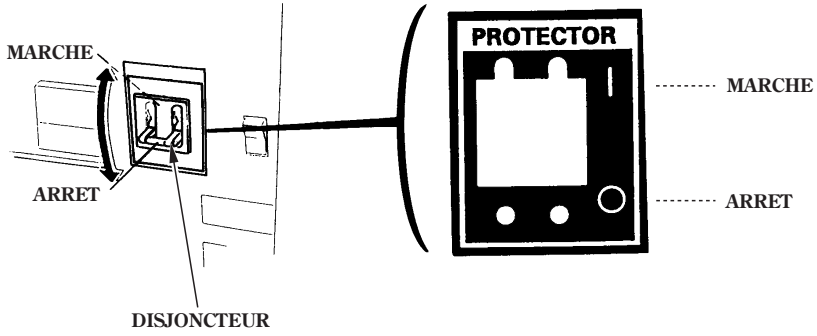

Contacteur de commande des gaz automatique (Type en étant équipé uniquement)

Réduit automatiquement le régime du moteur sans charge
et augmente le régime du moteur avec charge.
Permet d'économiser la consummation d'essence.

PRECAUTION

(Types F, G et GW seulement) Le contacteur de papillon automatique de la prise monophasée gauche ne fonctionne pas. En cas d'utilisation de la prise gauche, mettre le contacteur de papileon automatique surla position OFF. Le fait d'appliquer une charge à faible régime peut endommager le groupe électrogène et l'équipement qui lui est connecté.

ON: Le système fonctionne.
OFF: Le système ne fonctionne pas.

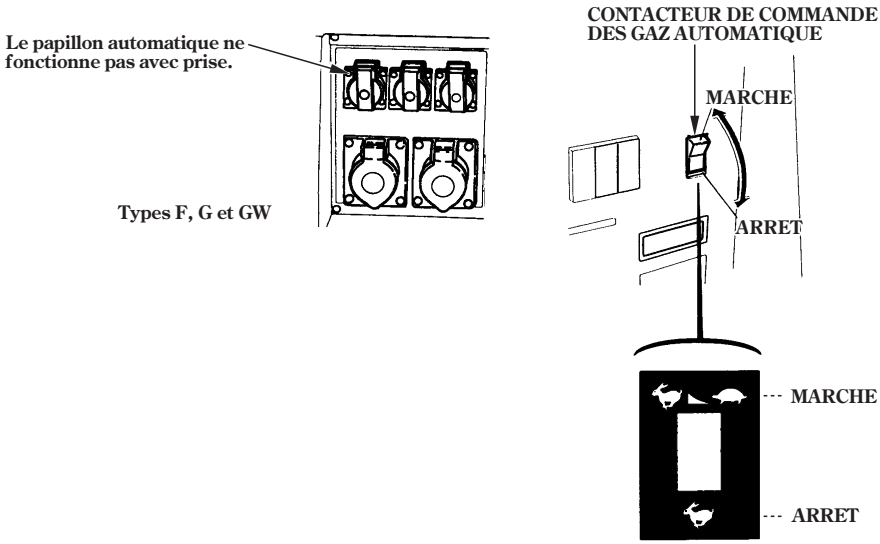

Voltmètre (Type en étant équipé uniquement)

Indique la tension générée par le groupe électrogène.

Désenclencher (OFF) le contacteur de commande des gaz automatique pour vérifier la tension.

NOTE:
(Types F, G et GW seulement) Le voltmètre n'indique que la tension triphasée.

TENSION INDIQUEE: **Type B:** 230 V
Types F, G et GW: 400 V

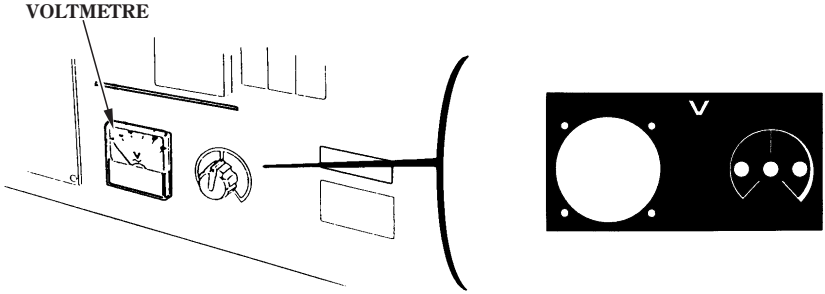

Bouton de réglage de tension (Type en étant équipé uniquement)

Pour adjuster la tension générée par le goupe électrogène.

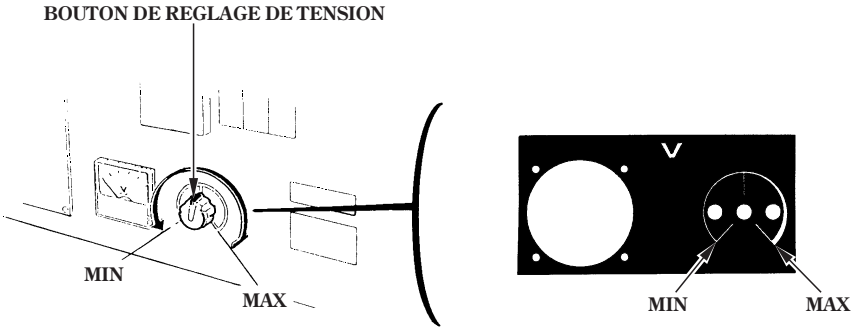

Ampèremètre (Type en étant équipé uniquement)

Indique le courant chargé.

NOTE:
(Types F, G et GW seulement) L'ampèremètre n'indique que le courant de charge triphasé.

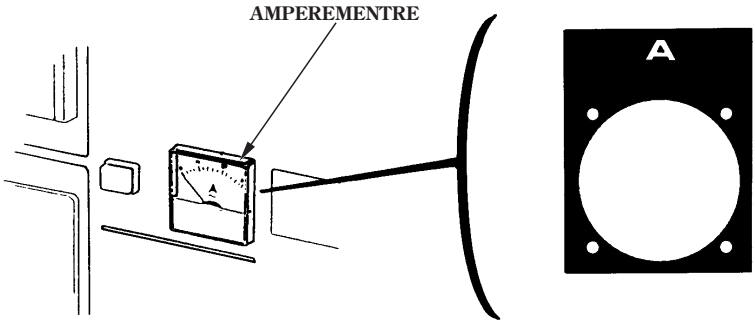

Indicateur de niveau d'essence

Indique la quantité de carburant dans le réservoir de carburant lorsque l'interrupteur du moteur est sur marche.
Faire le plein de carburant lorsque la diode-témoin s'allume près du repère "E (VIDE)".

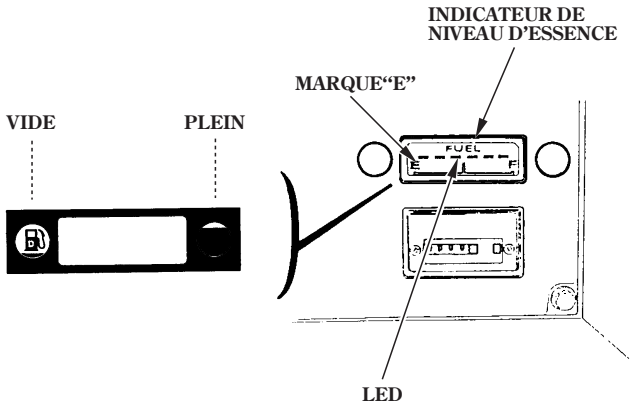

Compteur horaire

Indique les heures pendant lesquelles le groupe électrogène est utilisé.

L'utiliser comme guide pour déterminer l'entretien.

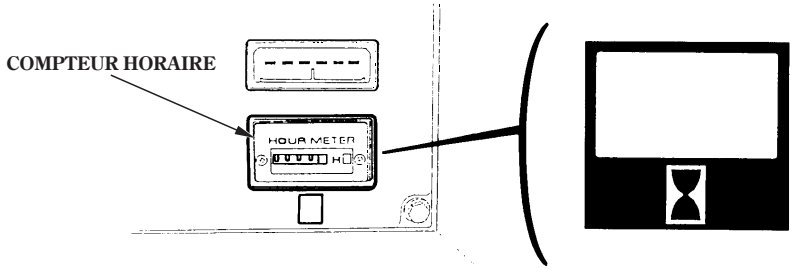

Témoins d'avertissement

Témoin d'avertissement de pression d'huile

Ce témoin s'allume lorsque le niveau d'huile moteur est bas ou que le système de lubrification du moteur est défectueux, et le moteur s'arrête automatiquement.

Dans ce cas:

- Vérifier le niveau d'huile moteur et ajouter de l'huile si le niveau est bas (voir page 20).
- Consulter un revendeur Honda si le témoin d'avertissement de pression d'huile s'allume même si la quantité d'huile moteur est suffisante.
- Pour redémarrer le moteur, placer une fois le contacteur du moteur sur la position OFF et démarrer en suivant la procédure de démarrage.
- Le régime du moteur diminuera sans charge lorsque le réservoir d'essence est vide. Cela fait que la pression d'huile reste basse et le témoin d'avertissement de pression d'huile risque de s'allumer. Refaire le plein du réservoir d'essence.

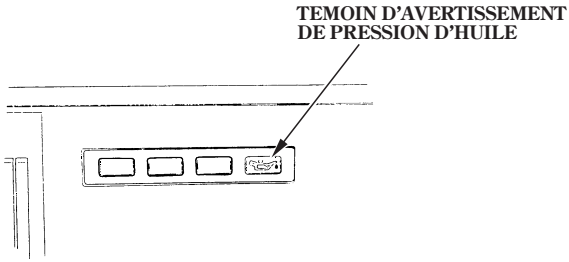

Témoin d'avertissement de température d'eau

Ce témoin s'allume lorsque la température du liquide de refroidissement est devenue anormalement élevée, et le moteur s'arrête automatiquement.

Dans ce cas

- Vérifier le niveau du liquide de refroidissement et ajouter du liquide de refroidissement si le niveau est bas (voir page 23).
- Vérifier les ouvertures d'admission d'air de refroidissement et le radiateur pour voir s'ils sont bouchés ou s'il y a une surcharge lorsque le témoin d'avertissement s'allume et que le moteur s'arrête.
- Pour redémarrer le moteur, placer une fois le contacteur du moteur sur la position OFF et démarrer en suivant la procédure de démarrage.
- Le témoin d'avertissement de température d'eau peut ne pas fonctionner s'il n'y a pas assez de liquide de refroidissement dans le radiateur.

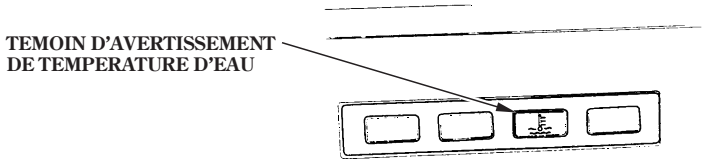

Témoin d'avertissement général

Le témoin d'avertissement général s'allume et le moteur s'arrête en cas de problème d'appareillage ou de surcharge. Arrêter immédiatement le moteur et déconnecter l'appareillage, puis déterminer si le problème est dû à un problème ou une surcharge du groupe électrogène.

Si le témoin d'avertissement s'allume et le moteur s'arrête:

1. Désenclencher le circuit du disjoncteur d'alimentation secteur.
2. Redémarrer le moteur.
3. Vérifier la tension du groupe électrogène avec le volmètre.
   - Si la tension est correcte, vérifier le bon état de l'appareil.
   - Si la tension est incorrecte, contacter un concessionnaire Honda.

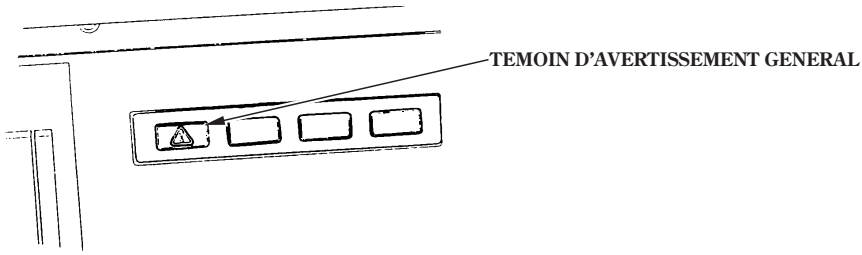

Témoin d'avertissement de charge

Lorsque le contacteur moteur est mis sur la position ON, le voyant d'alarme de charge s'allume pendant environ 4 scondes pour indiquer que la bougie de préchauffage est en cours de préchauffage.
Le témoin d'avertissement s'éteint lorsque le contacteur du moteur est tourné sur la position START, même avant ces quatre secondes.

NOTE:

- Le témoin d'avertissement s'allume de nouveau environ 15 secondes après l'arrêt du moteur avec le contacteur du moteur laissé à la position ON.
- Le témoin d'avertissement s'allume et le moteur s'arrête lorsque les cas suivants surviennent pendant le fonctionnement:
  - Système de charge de batterie défectueux
  - Pas d'essence
  - Problème du moteur
- Voir un revendeur Honda si le témoin d'avertissement s'allume même lorsqu'il y a assez d'essence.

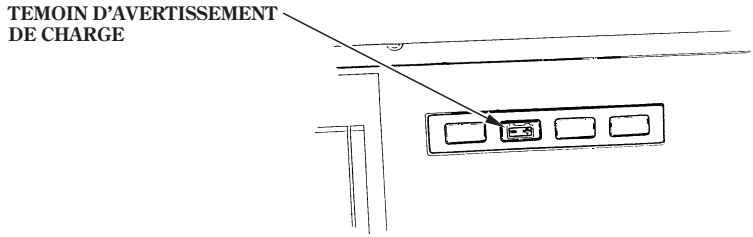

Procéder au contrôle du groupe électrogène sur une surface ferme et horizontale et avec le moteur arrêté. Veiller à bloquer la roue au moyen des deux cales de roue fournies.

Ouverture/fermeture du capot d'entretien

- **Pour l'ouvrir**

1. Retirer le boulon à collerette de la partie inférieure du couvercle d'entretien.

2. Aligner le bouton du capot d'entretien avec le repère "OPEN" et tirer le bouton vers le haut.

3. Tirer la butée du support et placer la butée sur l'oeillet pour maintenir le capot.

- **Pour le fermer**

1. Soulever légèrement le capot d'entretien pour le décrocher et abaisser doucement le couvercle.

2. Placer la butée dans le support sur le couvercle d'entretien et abaisser doucement le couvercle.

3. Aligner le bouton du capot d'entretien avec le repère "CLOSE" et fixer le capot.

PRECAUTION

Laisser le capot d'entretien fermé pendant que le groupe fonctionne sinon l'efficacité du refroidissement est réduite et le groupe peut être endommagé.

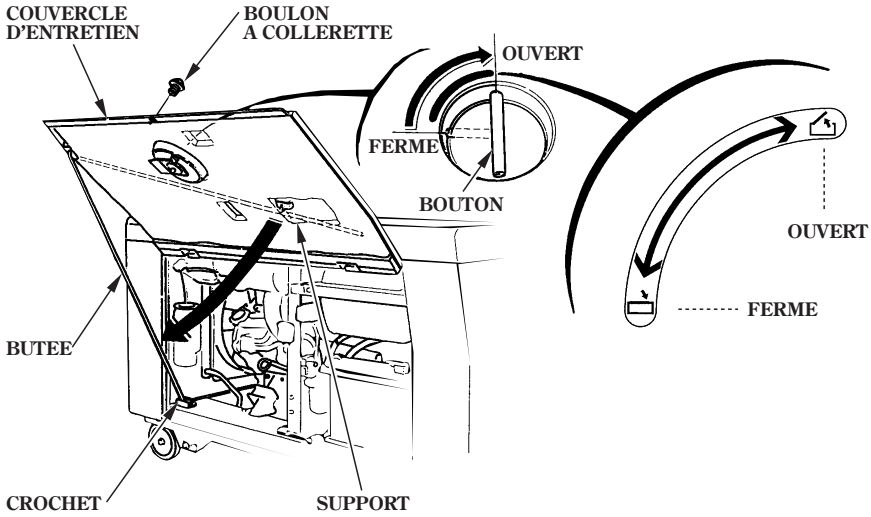

Huile moteur

PRECAUTION

- **L'huile moteur est un facteur important qui affecte les performances du moteur et sa durée de service.**
- **Contrôler l'huile moteur lorsque le groupe électrogène est sur une surface horizontale avec le moteur arrêté.**

Huile diesel SAE 10W-30 certifiée pour correspondre ou dépasser les exigences des fabricants d'automobiles américains pour la classification de service API CC ou CD (les huiles diesel destinées au service CC ou CD portent cette désignation sur leur récipient). SAE 10W-30 est recommandée pour une utilisation générale, toutes températures. Sélectionner la viscosité appropriée à la température moyenne de votre région.

1. Ouvrir le couvercle d'entretien.
2. Retirer et essuyer la jauge de niveau.
3. Insérer la jauge de niveau dans l'orifice d'inspection de niveau d'huile comme indiqué.
4. Vérifier le niveau d'huile indiqué sur la jauge. S'il est prêt du niveau minimum (LOWER), faire l'appoint d'huile préconisée jusqu'au niveau maximum (UPPER).

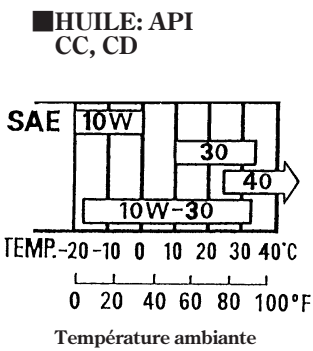

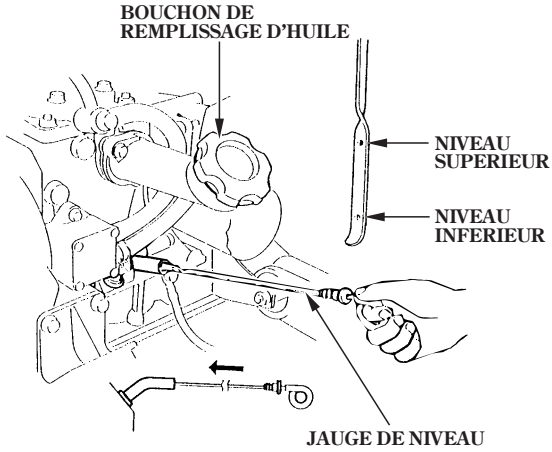

Carburant

Capacité du réservoir d'essence: 38 ℓ

Tourner le contacteur du moteur sur la position ON et vérifier l'indicateur de niveau d'essence.

NOTE:
L'indicateur de niveau d'essence arrête l'indication si on laisse le contacteur du moteur sur la position ON pendant plus de 15 secondes. Placer le contacteur du moteur sur la position OFF une fois, puis le retourner sur la position ON et vérifier l'indicateur de niveau d'essence.

Refaire le plein du réservoir de carburant jusqu'au niveau maximum si nécessaire. Ne pas remplir le réservoir de carburant au-dessus du repère de niveau maximum.

Utiliser du carburant diesel.
Ne pas utiliser de carburant diesel mélangé ni souillé.
Eviter que de la poussière, de la saleté ou de l'eau pénètre dans le réservoir de carburant.
Après avoir fait le plein, bien resserrer le bouchon du réservoir de carburant.

⚠ATTENTION

- **Le carburant diesel est un produit inflammable et qui explose dans certains conditions. Faire le plein dans un endroit bien aéré, le moteur arrêté.**
- **Ne pas fumer ni approcher de flammes ou d'étincelles près de l'endroit où le plein est fait ou près de l'endroit de stockage du carburant diesel.**
- **Ne pas trop remplir le réservoir et vérifier que le bouchon du réservoir est bien fermé après avoir fait le plein.**
- **Faire attention de ne pas renverser de carburant pendant le remplissage du réservoir; les vapeurs du carburant renversé pourraient prendre feu. Si du carburant est renversé, vérifier qu'il a séché avant de démarrer le moteur.**
- **N'utiliser que du carburant diese. Ne pas utiliser d'essence, de benzine, de kérosène ni d'autres fuel-oils.**

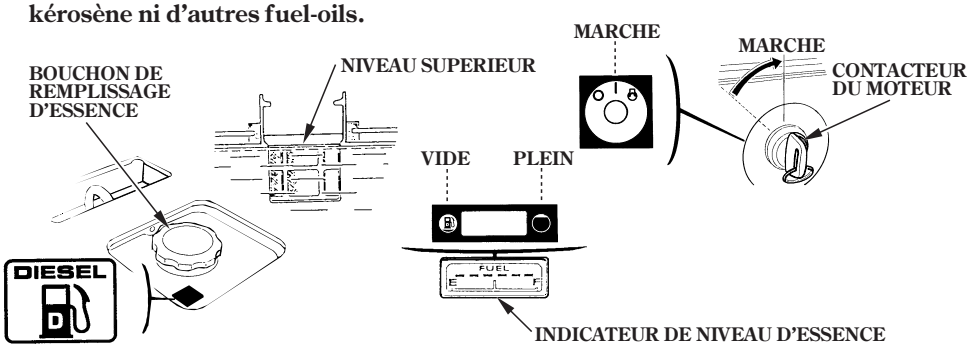

NOTE:

- Un carburant diesel de grade différent doit être utilisé selon la saison et la température ambiante. Le carburant pourrait geler et empêcher le moteur de démarrer si du carburant d'été est utilisé en hiver. Si du carburant d'hiver est utilisé en été, il pourrait entraîner un manque de puissance. Toujours utiliser le grade de carburant diesel correct qui correspond à la température ambiante.
- Faire fréquemment l'appoint de carburant, tout particulièrement en hiver. De l'eau pourrait s'accumuler s'il y a beaucoup d'air dans le réservoir de carburant. Nous recommandons de faire l'appoint après chaque utilisation du groupe électrogène.

Purge de l'air (redémarrer après avoir utilisé toute l'essence).

Cette machine utilise un système de purge d'air automatique. Placer le contacteur de commande des gaz automatique sur la position ON, s'assurer que l'essence est fournie au filtre à essence et mettre le moteur en marche.

NOTE:

Un gaz d'échappement légèrement bleu est visible pendant la purge de l'air. Laisser tourner le moteur et la couleur des gaz d'échappement pâlit et le régime du moteur se stabilise lorsque l'air est purgé.

Liquide de refroidissement

1. Ouvrir le couvercle d'entretien (voir page 19).
2. Vérifier le niveau du liquide de refroidissement dans le réservoir lorsque le moteur est à sa température de fonctionnement normal.
   Si le niveau est près de la marque MIN, ajouter du liquide de refroidissement pour l'amener à la marque MAX.

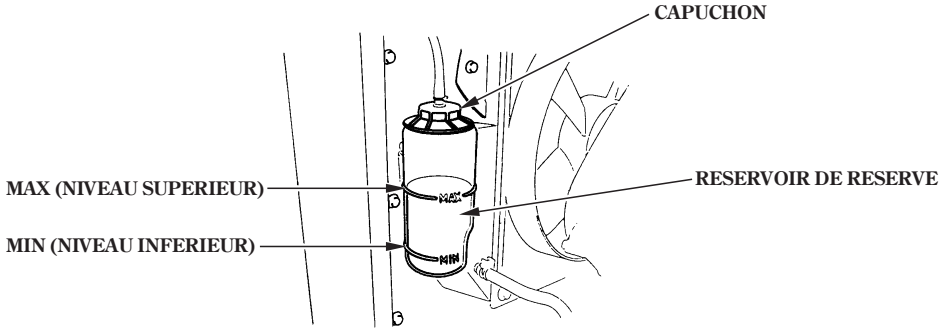

3. S'il n'y a pas de liquide de refroidissement dans le réservoir, le circuit de refroidissement doit être vérifié pour voir s'il y a des fuites et réparé si nécessaire. Le liquide de refroidissement doit alors être ajouté dans le radiateur et le réservoir.

⚠ATTENTION

Ne jamais retirer le bouchon du radiateur lorsque le moteur est chaud. Le liquide de refroidissement est sous pression et cela peut entraîner de sérieuses brûlures.

Attendre que le moteur soit froid, puis tourner le bouchon du radiateur dans le sens inverse des aiguilles d'une montre jusqu'à ce qu'il s'arrête. NE PAS PRESSER EN TOURNANT LE BOUCHON. Lorsque toute la pression résiduella a été libérée, retirer le bouchon en pressant dessus et en le faisant de nouveau tourner dans le sens inverse des aiguilles d'une montre. Ajouter suffisamment de liquide de refroidissement pour remplir le radiateur et remettre le bouchon en place. Bien serrer le bouchon à fond. Remplir le réservoir jusqu'à la marque MAX avec le moteur froid.

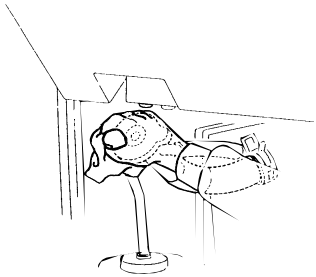

Recommandation de liquide de refroidissement

Mélanger l'antigel avec de l'eau potable à faible teneur de minéraux ou de l'eau distillée. Un mélange 50/50 d'antigel au glycol-éthylène et d'eau est recommandé pour la plupart des températures et assure une bonne protection contre la corrosion. Une concentration d'antigel plus élevée réduit l'efficacité de refroidissement et n'est recommandée que si une protection supplémentaire contre le gel est nécessaire. Une concentration de moins de 40% d'antigel n'assurera pas une bonne protection contre la corrosion.

PRECAUTION

L'utilisation d'un antigel inapproprié, d'eau dure ou d'eau salée peut entraîner des dommages par corrosion qui raccourciront la durée de vie du moteur.

Filtre à essence

1. Ouvrir le couvercle d'entretien (voir page 19).
2. Inspecter le filtre à essence pour voir s'il y a de la saleté, de l'eau ou des dépôts; nettoyer le filtre à essence si nécessaire (voir page 43).

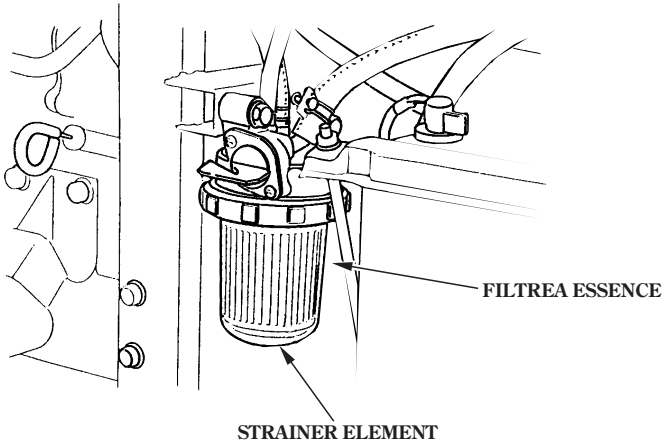

Batterie

Le niveau de l'électrolyte doit être maintenu entre les repères UPPER (maximum) et LOWER (minimum). Si le niveau de l'électrolyte est proche du repère LOWER (minimum), retirer les bouchons de remplissage de la batterie et ajouter de l'eau distillée jusqu'à la ligne de niveau maximum (voir page 44).

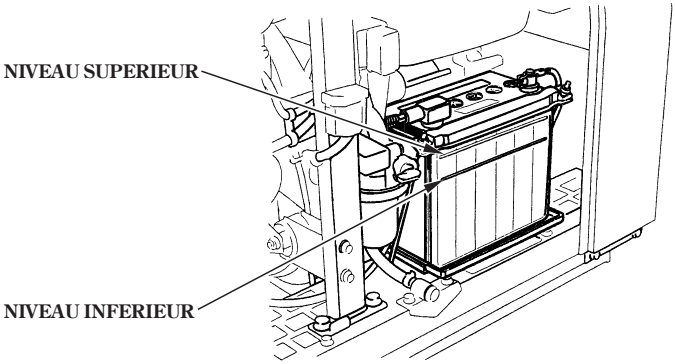

▲ATTENTION

Les batteries dégagent des gaz explosifs. Des flammes ou des étincelles peuvent causer une explosion, provoquant de graves brûlures de la peau ou des yeux. Ne pas approcher de flammes ni d'étincelles et assurer une aération adéquate pendant la charge.

- **PRODUIT CHIMIQUE DANGEREUX: L'électrolyte de batterie contient de l'acide sulfurique. Un contact avec les yeux ou la peau, même à travers un vêtement, peut provoquer de graves brûlures. Porter une visière et des vêtements de protection.**
  ANTIDOTE: Si de l'électrolyte rentre dans les yeux, rincer à fond avec de l'eau chaude pendant au moins 15 minutes et consulter immédiatement un médecin.
- **POISON: L'électrolyte est un poison.**
  ANTIDOTE
  - **Externe: Bien rincer avec de l'eau.**
  - **Interne: Boire de grandes quantités d'eau ou de lait,**
    puis de la magnésie hydratée ou de l'huile végétale et consulter immédiatement un médecin.
- **NE PAS LAISSER A LA PORTEE DES ENFANTS.**

Témoins d'avertissement

Tourner le contacteur du moteur sur la position ON et vérifier pour voir si le témoin d'avertissement s'allume.

Ramener le contacteur du moteur sur la position OFF après la vérification.

Si le(s) témoin(s) ne s'allume(nt) pas, consulter un revendeur Honda.

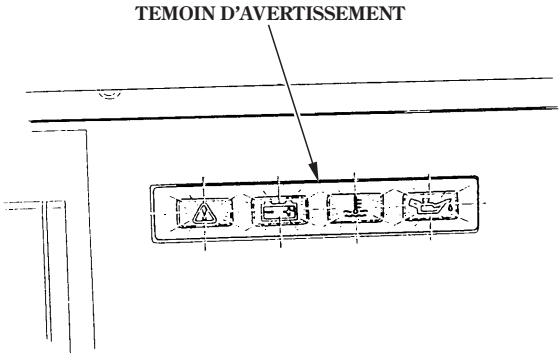

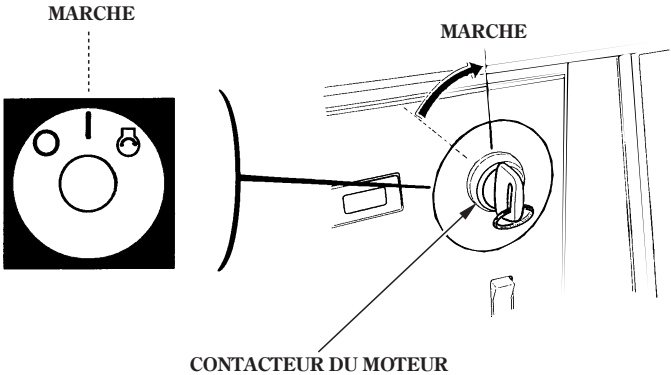

Rodage (première 50 heures)
Une période de rodage initiale permettra une durée de vie supérieure du moteur. Ne pas faire tourner le moteur à haut régime pendant le rodage.

Mise en marche du moteur

Avant de mettre en marche le moteur, déconnecter toute charge de la prise secteur.

1. Ouvrir le couvercle d'entretien (voir page 19) et ouvrir le robinet d'essence.

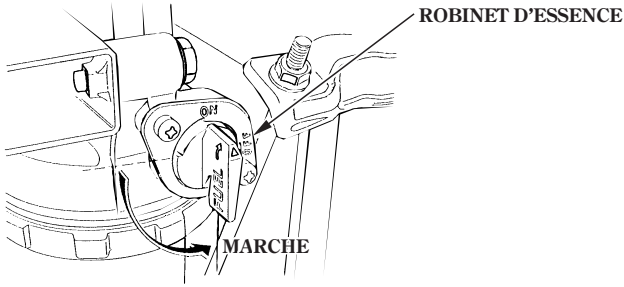

2. Fermer le couvercle d'entretien (voir page 19).
3. Déclencher le disjoncteur CA (position OFF).

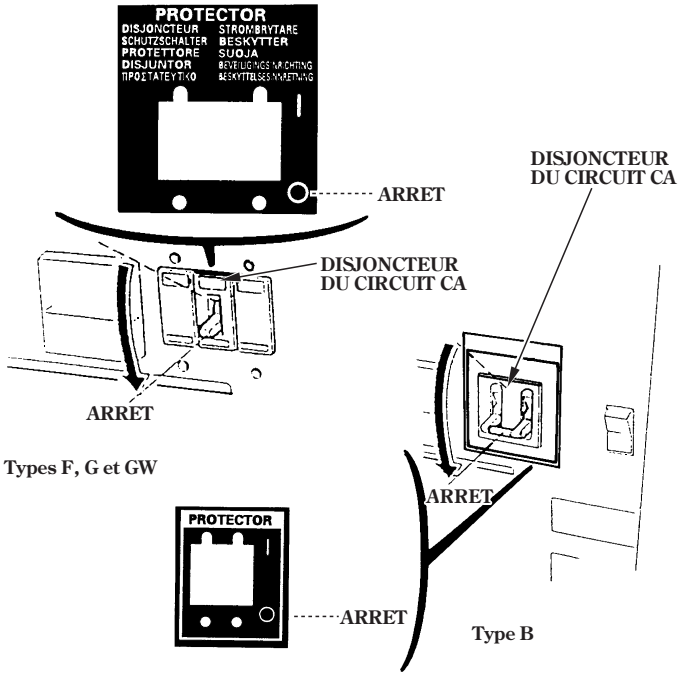

4. Placer le contacteur de commande des gaz automatique sur ON (le échéant uniquement).

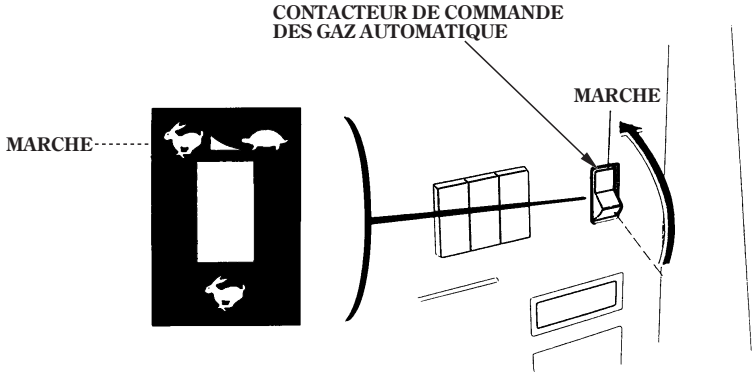

5. Insérer la clé de contact et tourner le contacteur du moteur sur la position ON, puis attendre que le témoin d'avertissement de charge s'éteigne (pendant environ 4 secondes).

6. Placer l'interrupteur du moteur sur START et le maintenir sur cette position jusqu'à ce que le moteur démarre.

PRECAUTION

Ne pas utiliser le démarreur électrique pendant plus de 5 secondes. Si le moteur ne démarre pas, relâcher la clé, et attendre au moins 10 secondes avant d'actionner à nouveau le démarreur électrique.

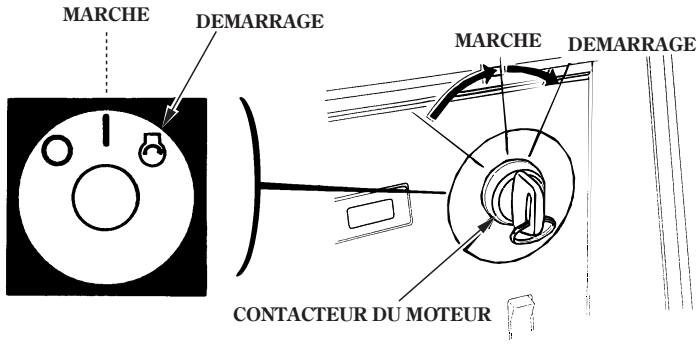

7. Après le démarrage du moteur, laisser l'interrupteur du moteur revenir sur ON.
8. La lampe témoin s'allume après que le moteur a démarré (le cas échéant uniquement). Laisser chauffer le moteur pendant 2 ou 3 minutes.

NOTE:

Le chauffage stabilise la rotation du moteur et élimine les fluctuations de tension, chauffe l'huile moteur et lubrifie les pièces relatives, réduit l'abrasion et évite les grippages.
Un peu de fumée bleue peut être émise de l'échappement pendant le chauffage, mais cela est normal.

9. Placer le contacteur de commande des gaz automatique sur ON ou OFF selon l'opération.

NOTE:

Lorsque le service est faible (puissance de charge inférieure à 350 W), il est possible que le système de commande automatique des gaz ne fonctionne pas. Même au-dessus de 350 W, il peut arriver qu'il ne fonctionne pas correctement du fait des éléments du contacteur. Dans de tels cas, mettre le contacteur de commande automatique des gaz sur OFF.

Arrêt du moteur

- **En cas d'urgence:**

Régler l'interrupteur du moteur sur la position OFF.

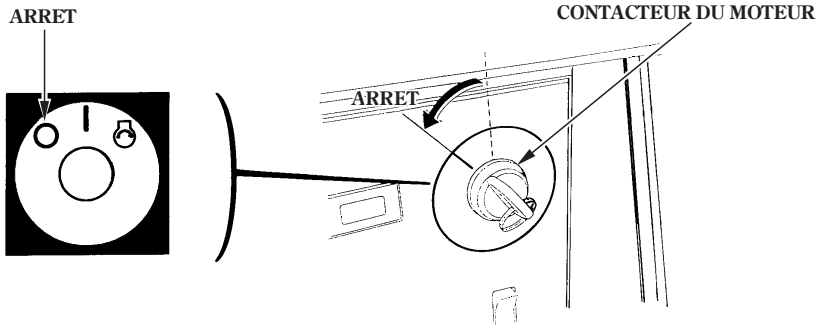

- **Utilisation normale:**

1. Mettre hors tension l'interrupteur de l'appareil électrique.
2. Déclencher le disjoncteur CA (position OFF).

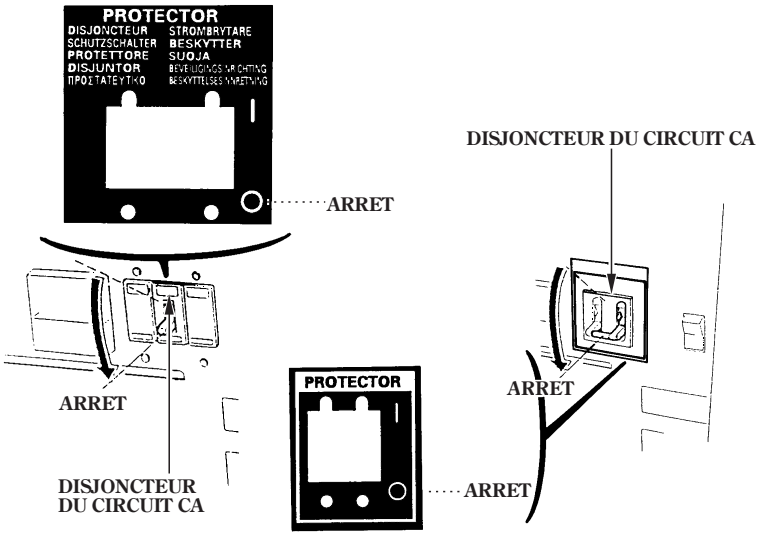

Types F, G et GW

Type B

3. Mettre hors tension l'interrupteur du moteur.

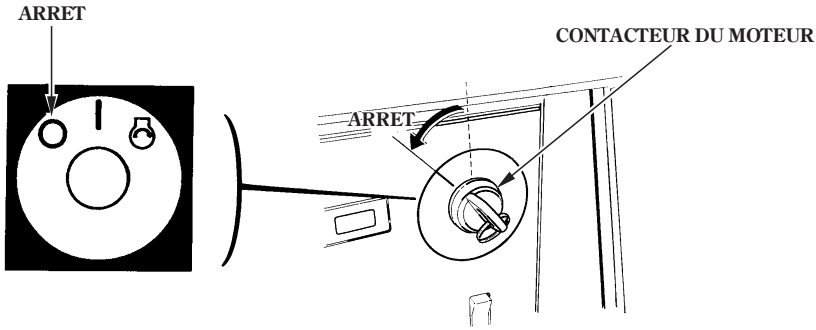

4. Ouvrir le couvercle d'entretien et fermer le robinet d'essence sur OFF.

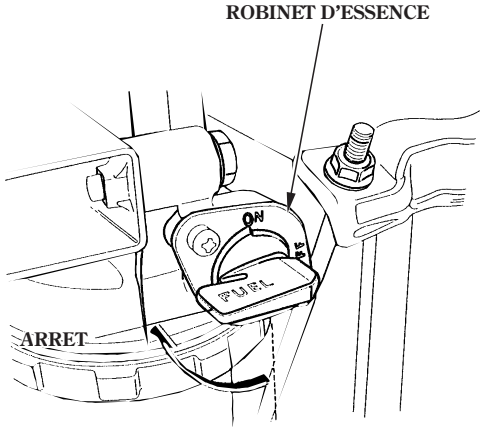

Connexions au système électrique d'un bâtiment

Si le groupe électrogène doit être utilisé comme source d'alimentation alternative à celle d'une entreprise de service public, un commutateur d'isolement doit être installé pour déconnecter les lignes du service public du bâtiment lorsque le groupe électrogène est branché. L'installation doit être effectuée par un électricien qualifié et elle doit être conforme à tous les codes électriques et lois applicables.

▲ATTENTION

Des connexions incorrectes au système électrique d'un bâtiment peuvent entraîner un retour du courant électrique généré par le groupe électrogène dans le réseau public. Un tel retour peut provoquer de graves blessures ou la mort du personnel de la compagnie d'électricité ou de toute autre personne qui touche les lignes du réseau public. Consulter la compagnie de service public ou un électricien qualifié.

PRECAUTION

Des connexions incorrectes au système électrique d'un bâtiment peuvent entraîner un retour du courant électrique généré par le réseau public dans le groupe électrogène, ce qui l'endommagerait sérieusement et peut provoquer un incendie.

NOTE:

Dans certaines régions, la loi exige d'enregistrer les groupes électrogènes auprès des compagnies de service public locales. Vérifier les réglementation locales pour les procédures correctes d'enregistrement et d'utilisation.

Ne pas manquer de mettre le générateur à la terre quand l'équipement connecté est mis à la terre.

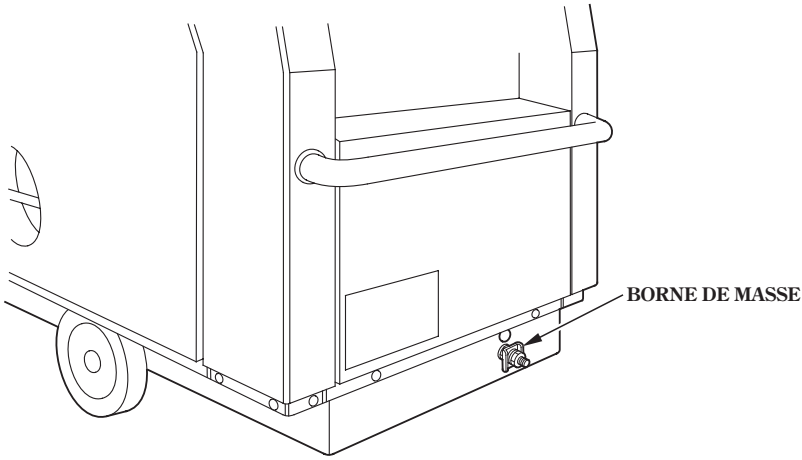

PRECAUTION

- **Ne pas utiliser le groupe à la puissance maximum (voir page 50) pendant plus de 30 minutes.**
  Pour une utilisation continue, ne pas dépasser la puissance nominale (voir page 50).
  En tout cas, il faut tenir compte du wattage des tous les appareils branchés.
- **La plupart des moteurs des équipements branchés exigent une puissance supérieure à la puissance nominale lors du démarrage.**
- **Ne pas dépasser la limite d'intensité spécifiée pour chaque prise.**
- **Ne pas connecter le groupe électrogène à un circuit ménager. Cela pourrait endommager le groupe ou les appareils électriques ménagers.**
- **Lorsqu'il est nécessaire d'ajouter un câble rallonge, utiliser un câble blindé flexible et robuste (IEC 245 ou équivalent).**
- **Longueur limite des câbles rallonges: 60 m pour les câbles de 1,5 mm^2 et 100 m pour les câbles de 2,5 mm^2. Les câbles de rallonge longs diminueront la puissance utile par suite de la résistance dans le câble de rallonge.**
- **Installer le groupe électrogène loin de tous câbles ou fils électriques, tels que les câbles d'alimentation du réseau d'électricité.**

Applications CA

Vérifier que tous les appareils sont en bon état de fonctionnement avant de les raccorder au groupe électrogène. Si un appareil commence à fonctionner anormalement, mal ou s'arrête brusquement, le mettre immédiatement hors tension. Débrancher l'appareil et déterminer si le problème est dû à un problème de l'appareil ou à une surcharge du groupe électrogène.

PRECAUTION

Une surcharge importante déclenchera le disjoncteur. Une surcharge marginale peut ne pas déclencher le disjoncteur mais elle raccourcira la durée de service du groupe électrogène.

NOTE:

- La plupart des moteurs d'appareils et d'outils électriques nécessitent plus que le courant de fonctionnement nominal pour le démarrage. Pour que les besoins de puissance de l'appareil correspondent à la capacité du groupe électrogène, prévoir une réserve de puissance suffisante du groupe électrogène pour accepter les exigences de démarrage du moteur.
- Une surcharge déclenchera (mettra hors tension) le disjoncteur. Si cela se produit, réduire la charge électrique sur le circuit. Attendre quelques minutes avant de réinitialiser le disjoncteur.

Opération:

1. Mettre le moteur en marche et vérifier que la lampe témoin s'allume (le cas échéant uniquement).
2. S'assurer que le voltmètre indique la tension spécifiée. Dans la négative, ajuster avec le bouton de réglage de tension (le cas échéant uniquement).
   Bien que le réglage de tension ne soit normalement pas requis, un réglage fin peut être effectué en tournant le bouton de réglage de tension. Utiliser le groupe électrogène à la tension spécifiée.

   NOTE:
   (Types F, G et GW seulement) Le voltmètre n'indique que la tension triphasée.

TENSION INDIQUEE: Type B: 230 V
Types F, G et GW: 400 V

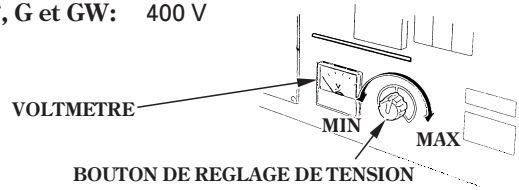

3. Enclencher le disjoncteur CA.

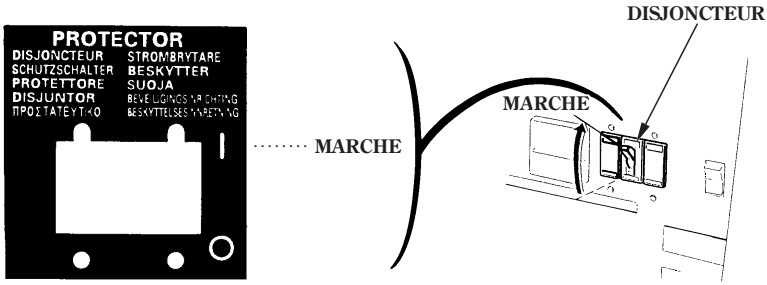

Types F, G et GW

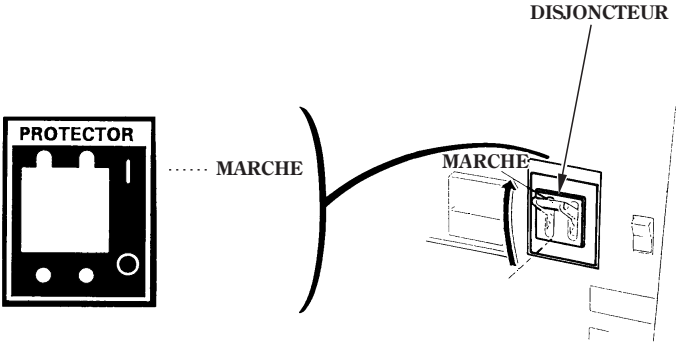

Type B

4. Brancher l'appareil; toujours utiliser des fiches à trois broches.

Comment utiliser les prises

Lorsque deux prises ou plus sont utilisées, se reporter au tableau ci-dessous et appliquer la charge à chaque prise de manière égale pour éviter une surcharge.

NOTE:

Il est possible d'empêcher toute fluctuation de la tension en appliquant la charge uniformément aux prises monophasées.

EXT12D (Types F, G et GW)

Prise femelle / Cas	Triphasé	Monophasé
En utilisant uniquement le monophasé		Total 9,6 kVA Max. 3,5 kVA Max. à 1 prise femelle
En utilisant uniquement le triphasé	Total 12 kVA Max.	
En utilisant à la fois le triphasé et monophasé	Total 3 kVA	Total 7,2 kVA Max. 3,0 kVA Max. à 1 prise femelle
	Total 6 kVA	Total 4,8 kVA Max. 2,0 kVA Max. à 1 prise femelle
	Total 9 kVA	Total 2,4 kVA Max. 1,0 kVA Max. à 1 prise femelle

NOTE:

Lorsque les prises triphasées et monophasées sont utilisées, convertir la sortie triphasée en sortie monophasée en utilisant la formule ci-dessous et utiliser les prises avec une valeur volt-ampère totale inférieure à 9,6 kVA.

Sortie triphasée × 0,8 = sortie monophasée

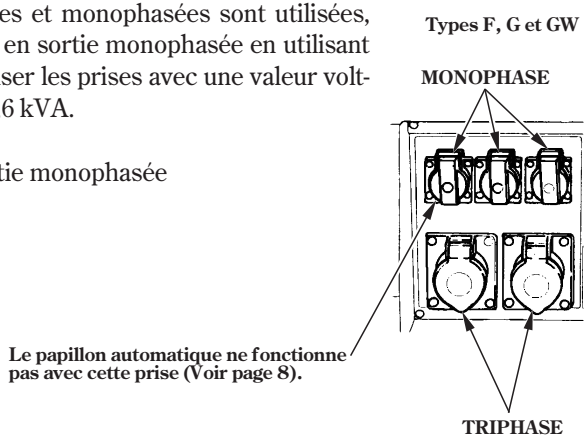

EX10D

Prise femelle / Cas	230 V		115 V	
	32 A	16 A	32 A	16 A × 2
En utilisant 230 V	7,4 kVA Max.	3,7 kVA Max.		
	Total 10 kVA			
En utilisant 115 V			3,7 kVA Max.	1,8 kVA Max. à 1
			Total 7,4 kVA	
En utilisant 230 V et 115 V	Total 2,5 kVA		Total 7,4 kVA	
	Total 5,0 kVA		Total 5,0 kVA	
	Total 7,5 kVA		Total 2,5 kVA	

NOTE:

Lorsque les deux prises 230 V et 115 V sont utilisées, veiller à ce que la charge en volts-ampères à chaque prise soit inférieure à la capacité spécifiée et que la charge totale en volts-ampères soit inférieure à 10 kVA.

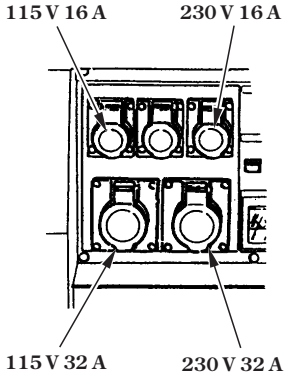

EX10D

8. ENTRETIEN

Un entretien et un réglage périodiques sont nécessaires pour maintenir le groupe électrogène en bon état de fonctionnement. Effectuer l'entretien et l'inspection conformément au PROGRAMME D'ENTRETIEN.

Pour éviter un empoisonnement au monoxyde de carbone, arrêter le moteur avant d'effectuer une opération d'entretien. Si le moteur tourne dans un endroit qui est fermé, ou même partiellement clos, l'air respiré peut contenir une quantité dangereuse de gaz d'échappement. Si le moteur doit fonctionner pour une raison quelconque, s'assurer que l'aération est adéquate.

Pour éviter de graves brûlures, laisser le moteur refroidir avant d'effectuer les opérations d'entretien.

N'utiliser que des pièces Honda d'origine ou de qualité équivalente pour l'entretien et les réparations. L'utilisation de pièces de rechange de qualité inférieure peut endommager le moteur.

Programme d'entretien

FREQUENCE D'ENTRETIEN / POINT D'ENTRETIEN		APRES CHAQUE UTILI-SATION	APRES LES 50 PRE-MEIRES HEURES (3)	TOUTES LES 200 HEURES (3)	TOUTES LES 400 HEURES (3)	TOUTES LES 600 HEURES (3)	TOUTES LES 1000 HEURES (3)	TOUTES LES 4000 HEURES (3)
Huile moteur	Vérifier le niveau	○						
	Changer		○	○				
Electrolyte de batterie	Vérifier	○						○
Liquide de refroidissement du radiateur	Vérifier	○						
	Changer	Tous les 2 ans						
Filtre à caburant	Vérifier	○						
Gazole	Vérifier	○						
Lampe d'avertissemant	Vérifier	○						
Courroie de venrtilateur	Vérifier		○ (2)	○ (2)				
Elément du filtre à air (humiide)	Vérifier			○ (1)				
	Changer					○ (1)		
Filtre à huile	Changer				○ (2)			
Elément du filtre à carburant	Changer				○ (2)			
Balai de carbon	Vérifier						○ (2)	
Gicleur d'injection	Vérifier						○ (2)	
Jeu aux soupapes	Vérifier-Ajuster						○ (2)	
Courroie de distribution	Changer							○ (2)
Conduite d'alimentation	Vérifier (Remplacer si nécessaire)	Tous les 2 ans(2)						

NOTE:

(1) Entretenir plus fréquemment en cas d'utilisation dans des zones poussiéreuses.

(2) L'entretien de ces points doit être confié au concessionnaire à moins que l'on ne dispose des outils appropriés et que l'on ne soit mécaniquement compétent. Pour les méthodes d'entretien, consulter le manuel d'atelier Honda.

(3) Pour utilisation commerciale professionnelle, noter les heures de fonctionnement pour déterminer le bon entretien.

Changement de l'huile moteur

Vidanger l'huile alors que le moteur est encore chaud pour assurer une vidange rapide et complète.

1. Ouvrir le capot d'entretien (voir page 19).
2. Déposer le bouchon de dispositif de remplissage d'huile et le bouchon de vidange d'huile pour vidanger l'huile.
3. Remonter le bouchon de vidange et le serrer à fond.
4. Verser de l'huile diesel (voir page 20) et vérifier le niveau d'huile.
5. Remonter le bouchon de remplissage d'huile.

CONTENANCE D'HUILE MOTEUR: 4,7 ℓ

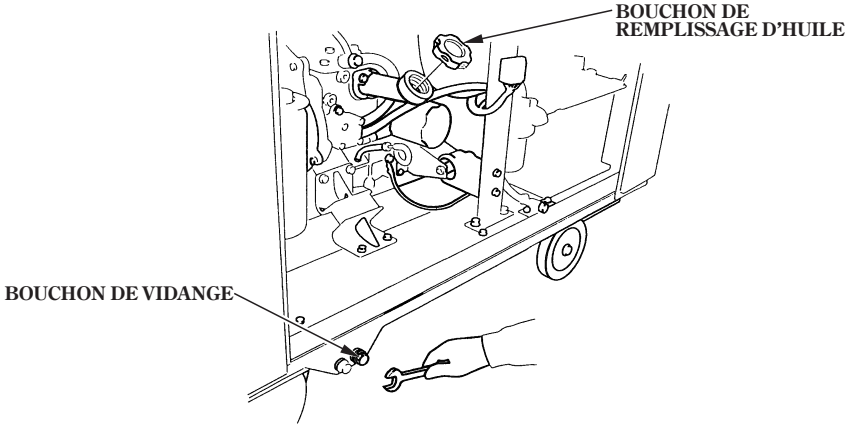

Se laver les mains avec du savon et de l'eau après avoir manipulé de l'huile usée.

NOTE:

Jeter l'huile moteur usée de manière compatible avec l'environnement. Nous vous suggérons de l'amener dans un bidon scellé à votre station-essence locale pour y être recyclée. Ne pas la jeter à la poubelle ou la verser au sol.

Entretien du filtre à air

Si le groupe électrogène est utilisé dans des milieux très poussiéreux, vérifier ou remplacer le filtre à air plus souvent que spécifié dans le PROGRAMME D'ENTRETIEN.

PRECAUTION

La marche du moteur sans filtre à air provoque une usure rapide du moteur.

1. Ouvrir le capot d'entretien (voir page 19).

2. Décrocher les agrafes et retirer le couvercle du filtre à air et le couvercle intérieur.

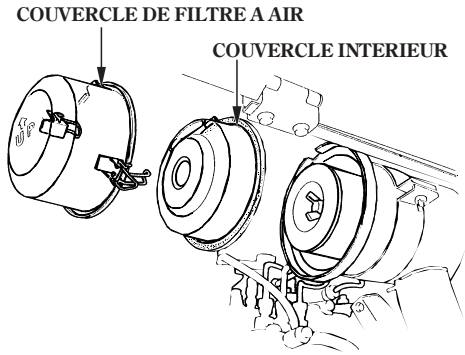

3. Retirer le boulon à oreilles et l'élément du filtre et vérifier ce dernier. Si l'élément est endommagé le remplacer par un élément neuf.

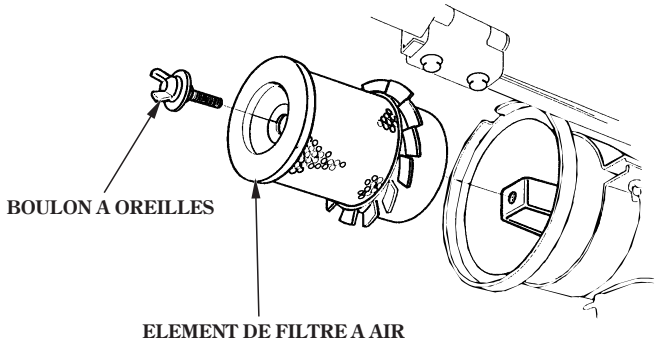

4. Reposer l'élément, le couvercle intérieur et le couvercle.

NOTE:

Reposer le couvercle avec la marque UP dirigée vers le haut et aligner les languettes du couvercle et du couvercle intérieur avec la découpe dans le boîtier du filtre à air.

5. Fixer les agrafes du couvercle.

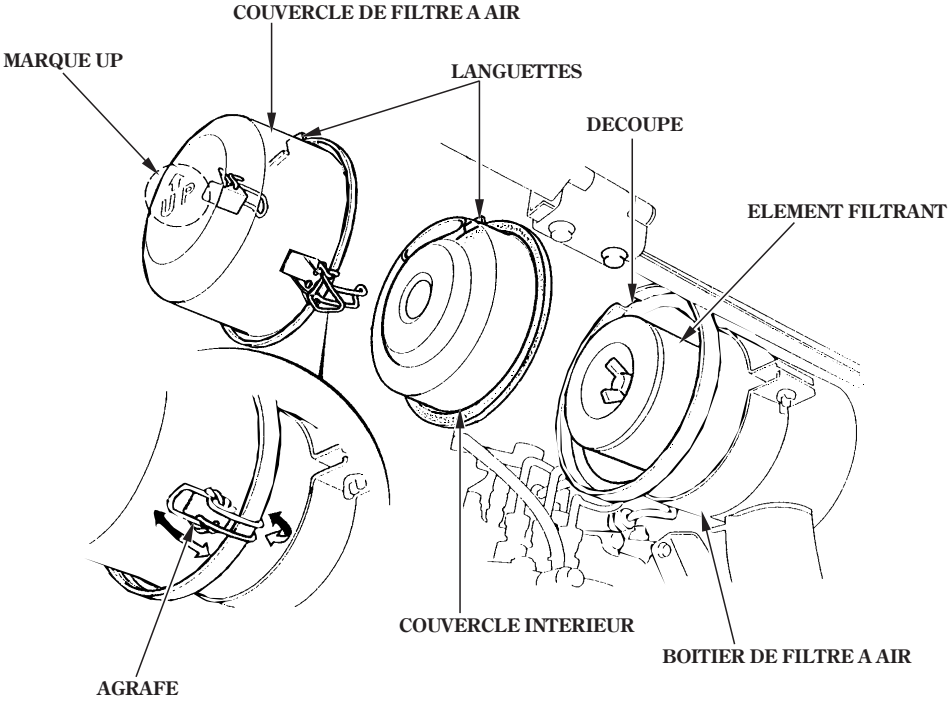

Entretien du filtre à carburant

⚠ATTENTION

L'essence diesel est extrêmement inflammable et explosive dans certaines conditions. Ne pas fumer ni approcher de flammes ou d'étincelles.

1. Ouvrir le couvercle d'entretien (voir page 19).

2. Fermer le robinet d'essence (OFF).

3. Desserrer l'écrou à oreilles, puis retirer la coupelle de crépine, le ressort et l'élément.

4. Bien nettoyer le coupelle à fond.

5. Reposer un nouvel élément, ressort, coupelle et écrou à oreilles.

NOTE:

S'assurer que le joint torique est en bon état et placer correctement la coupelle.

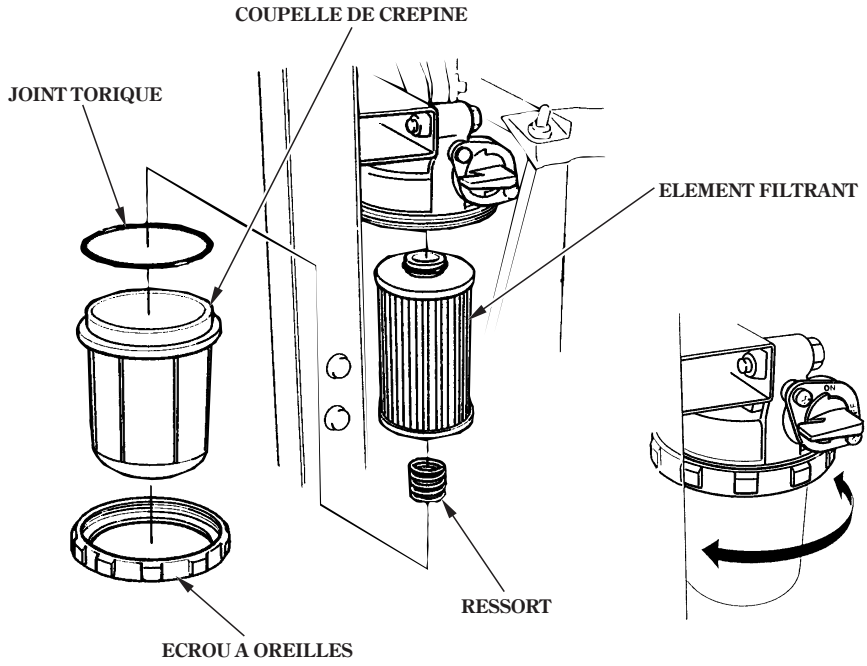

Entretien de la batterie

Appoint de liquide de batterie

Si le groupe électrogène est utilisé avec un électrolyte de batterie insuffisant, un sulfatage et une détérioration de la plaque de batterie se produiront.
Si la perte de l'électrolyte est rapide ou si la batterie semble faible, provoquant un démarrage lent ou d'autres problèmes électriques, consulter le concessionnaire Honda.
Ouvrir le capot d'entretien et vérifier le niveau de l'électrolyte dans chaque élément de la batterie. Remplir la batterie avec de l'eau distillée jusqu'à la ligne de niveau maximum. Ne jamais dépasser cette ligne.

⚠ATTENTION

Les batteries dégagent des gaz explosifs. S'ils s'enflamment, une explosion peut provoquer de graves brûlures de la peau ou des yeux. Assurer une aération adéquate pendant la charge.

- **PRODUIT CHIMIQUE DANGEREUX: L'électrolyte de batterie contient de l'acide sulfurique. Un contact avec les yeux ou la peau, même à travers un vêtement, peut provoquer de graves brûlures. Porter une visière et des vêtements de protection.**
- **Ne pas approcher de flammes ni d'étincelles et ne pas fumer à proximité de la batterie pendant qu'elle est chargée.**
  ANTIDOTE: Si de l'électrolyte rentre dans les yeux, rincer à fond avec de l'eau chaude pendant au moins 15 minutes et consulter immédiatement un médecin.
- **POISON: L'électrolyte est un poison.**
  ANTIDOTE
  - **Externe: Bien rincer avec de l'eau.**
  - **Interne: Boire de grandes quantités d'eau ou de lait, puis de la magnésie hydratée ou de l'huile végétale et consulter immédiatement un médecin.**
- **NE PAS LAISSER A LA PORTEE DES ENFANTS.**

NOTE:

- Utiliser de l'eau distillée dans la batterie.
- L'eau du robinet raccourcit la durée de service de la batterie.
- Un remplissage excessif provoquera un débordement de l'électrolyte et une corrosion. Laver immédiatement l'électrolyte qui a été renversé.

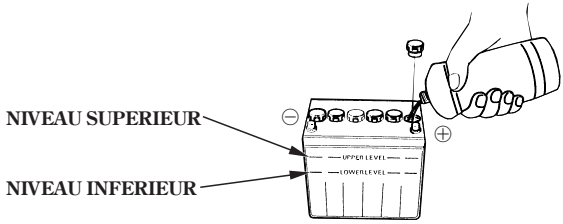

Nettoyage de la batterie

Si les bornes de la batterie sont contaminées ou corrodées, déposer la batterie et nettoyer les bornes.

1. Déposer la plaque d'installation de la batterie.
2. Débrancher le câble de batterie à la borne négative (−) de la batterie, ensuite celui à la borne positive (+) de la batterie.

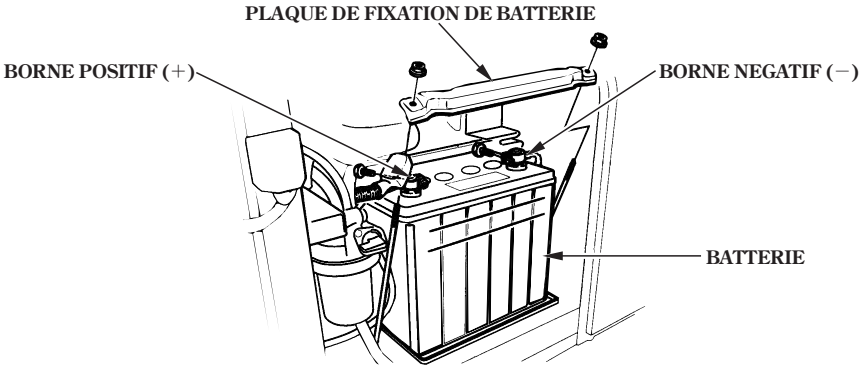

3. Déposer la batterie, nettoyer les bornes de la batterie et les bornes du câble de batterie avec une brosse métallique ou du papier de verre.
   Nettoyer la batterie avec une solution de carbonate de soude et d'eau chaude, en veillant à ne pas laisser pénétrer la solution ou de l'eau dans les éléments de la batterie. Sécher complètement la batterie.
4. Brancher le câble positif (+) à la borne positive (+) de la batterie puis le câble négatif (−) à la borne négative (−) de la batterie. Serrer à fond les boulons et les écrous.
5. Recouvrir les bornes de la batterie de graisse.
6. Remonter la plaque d'installation de la batterie.

PRECAUTION

Lorsqu'on débranche le câble de batterie, ne pas manquer de débrancher la borne négative (−) en premier lieu. Pour le branchement, brancher la borne positive (+) en premier lieu, ensuite, la borne négative (−). A cette occasion, ne jamais procéder dans l'ordre inverse, sinon cela risque de causer un court-circuit si un outil vient en contact avec les bornes.

Remplacement du fusible

Placer l'interrupteur du moteur sur la position OFF et retirer la clé avant le contrôle ou le remplacement des fusibles afin d'éviter un court-circuit accidentel.

Pour remplacer le fusible secondaire, extraire le fusible des clips avec le doigt. Pousser le fusible neuf dans les clips.

NOTE:
Si le fusible principal a sauté, contacter le concessionnaire Honda.

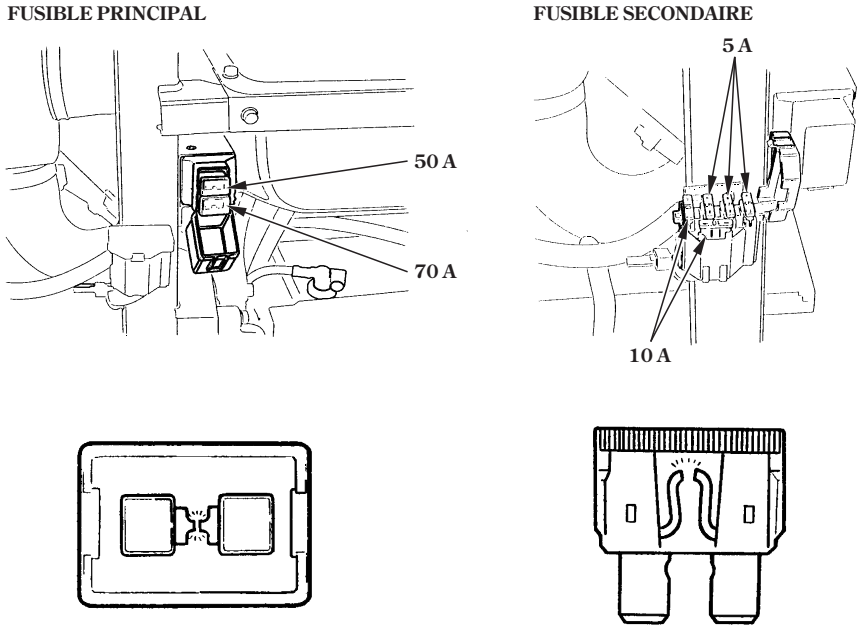

PRECAUTION

- **Si le fusible saute fréquemment, trouver la cause et y remédier avant de tenter d'utiliser de nouveau le générateur.**
- **Ne jamais utiliser un fusible dont le calibrage diffère des caractéristiques prescrites. Autrement, cela risque de provoquer des dommages sérieux au système électrique, voire un incendie.**

Le moteur devient très chaud pendant qu'il fonctionne et il reste chaud pendant un moment après avoir été arrêté. Laisser le moteur refroidir avant de transporter le groupe électrogène ou de le remiser dans un local.

Transport

⚠ATTENTION

- **Lors du transport du groupe électrogène, régler l'interrupteur du moteur sur la position OFF et maintenir le groupe horizontalement pour éviter que le carburant se répande. Les vapeurs de carburant ou le carburant renversé risquent de s'enflammer.**
- **Un contact avec un moteur ou un système d'échappement chaud risque de provoquer de graves blessures ou un incendie. Laisser le moteur refroidir avant de transporter le groupe électrogène ou de le remiser dans un local.**

- Veiller à ne pas laisser tomber ou heurter le groupe électrogène en le transportant. Ne pas placer un objet lourd sur le groupe électrogène.
- Charger/décharger le groupe électrogène dans un endroit plat afin d'éviter que le groupe glisse/bascule et dans un endroit sans grosses pierres qui pourraient endommager le groupe électrogène.
- Utiliser l'oeillet de suspension pour soulever le groupe électrogène afin de le transporter. Ne pas soulever le groupe par la poignée de transport ou par la barre du châssis.
- Lors du transport du groupe électrogène sur un camion, attacher une corde autour de la poignée de transport et de la barre du châssis pour fixer le groupe électrogène.
- Modèles équipés d'une roue (pièce en option), Veiller à bloquer la roue au moyen de cales.

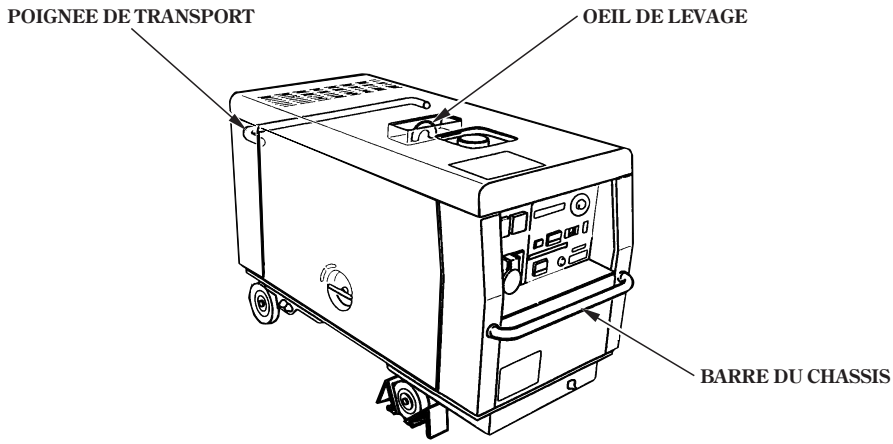

Remisage

1. Nettoyer tous les composants du groupe électrogène.

2. Contrôler chaque pièce conformément au programme d'entretien et réparer/ entretenir les pièces défectueuses.

3. Remplacer l'huile moteur par de l'huile fraîche avant d'utiliser le groupe électrogène après un remisage.
   Se reporter page 40 pour le remplacement de l'huile moteur.

4. Remplir le réservoir de carburant de carburant frais.

5. Débrancher le câble de mise à la terre de la batterie de la borne et y coller un morceau de ruban adhésif. Pendant le remisage de la batterie, la recharger complètement une fois par mois.

6. Recouvrir le groupe électrogène et le placer dans un endroit bien aéré et sec. Si le groupe électrogène est encore chaud, attendre qu'il soit complètement refroidi et le recouvrir.

NOTE:

Après remisage, retirer le bouchon du radiateur et vérifier le niveau de liquide de refroidissement avant de réutiliser le groupe électrogène. Si leniveau du liquide est bas, s'adresser à undistributeur Honda agréé.

Lorsque le moteur ne démarre pas:

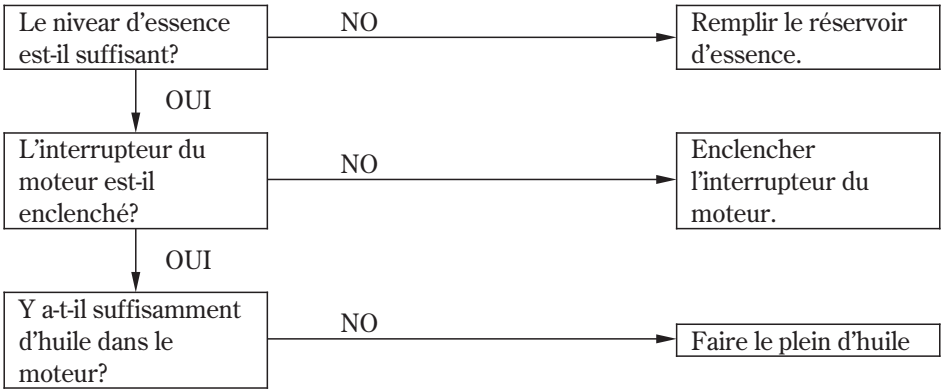

Pas d'électricité aux prises CA:

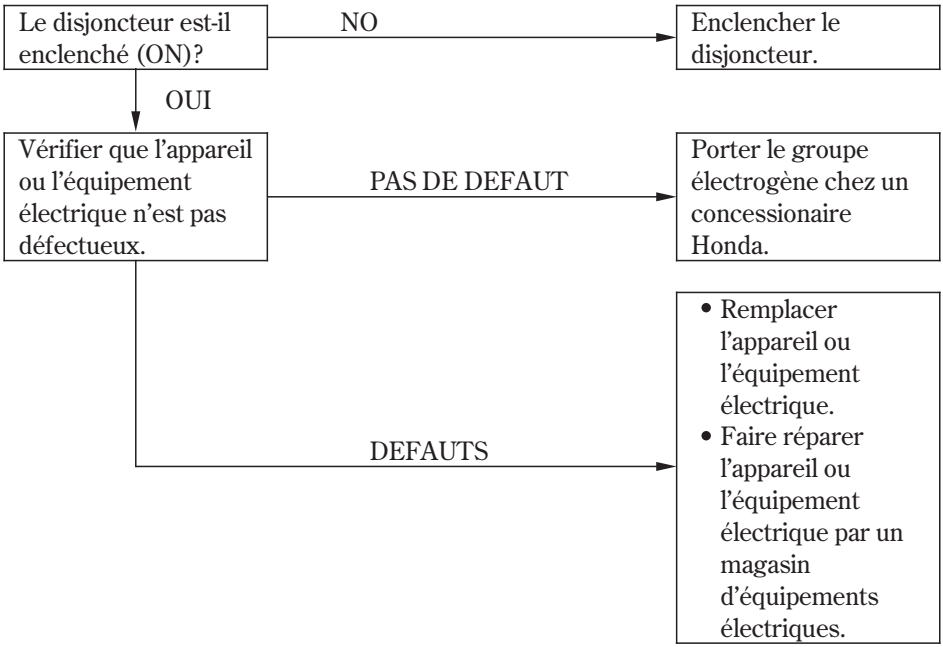

11. CARACTÉRISTIQUES

Dimension et poids

Modèle	EXT12D	EX10D
Code de description	ECD	
Longueur	1.390 mm	
Largeur	630 mm	
Hauteur	815 mm	
Poids à sec	355 kg	

Moteur

Modèle	GD1100
Type de moteur	4 temps, ACT 3 cylindres, diesel
Cylindrée	1.061 cm^3
Alésage × Course	76 × 78 mm
Sortie nominale	20 HP/3.000 min^{-1}(tr/mn)
Couple max.	55,9 N·m (5,7 kgf·m)
System de refroidissement	Refroidi par liquide
Carburant	Carburant diesel
Contenance du réservoir de carburant	38 ℓ
Contenance en huile	4,7 ℓ

Générateur

Modèle			EXT12D	EX10D
Type			F, G, GW	B
Sortie de courant alternatif	Tension nominale	Tri-phasé	12 kVA	———
		Mono-phasé	3,2 kVA × 3	10 kVA
	Fréquence nominale		50 Hz	50 Hz
	Courant nominale	Tri-phasé	400 V	———
		Mono-phasé	230 V	115/230 V
	Sortie nominale	Tri-phasé	17,3 A	———
		Mono-phasé	13,9 A × 3	43,5 A

Bruit

Modèle	EXT12D	EX10D
Type	F, G, GW	B
Niveau de pression sonore (L_{pA}) Conformément à la directive 98/37/CE	79 dB	
Niveau de puissance sonore garanti (L_{WA}) Testé par 2000/14/EC	93 dB	

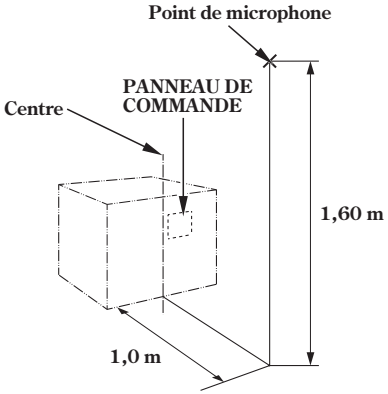

NOTE:
Les caractéristiques sont sujettes à modifications sans préavis.

Kit de commande à distance
(Installation)

1. Retirer le cache du connecteur à 7 broches, situé sur le capot du groupe électrogène, et y brancher le connecteur à 7 broches du câble du boîtier de commande à distance.

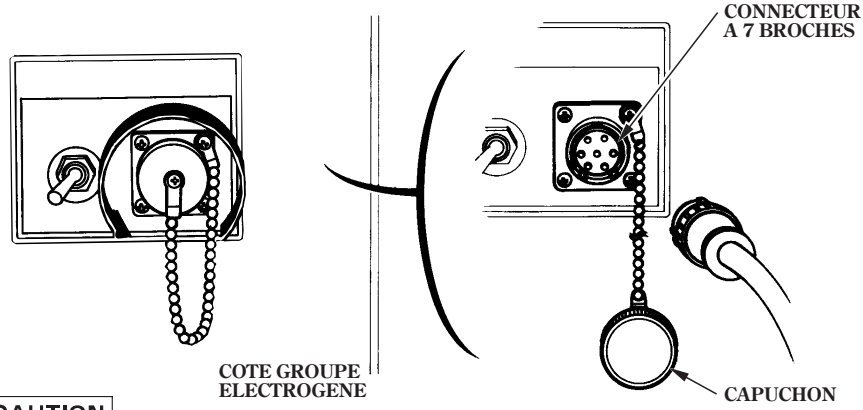

PRECAUTION

Ne pas oublier de reposer le cache sur le connecteur lorsque le kit de commande à distance n'est pas utilisé.

2. Brancher le câble de commande à distance au connecteur à 7 broches du boîtier de commande à distance.

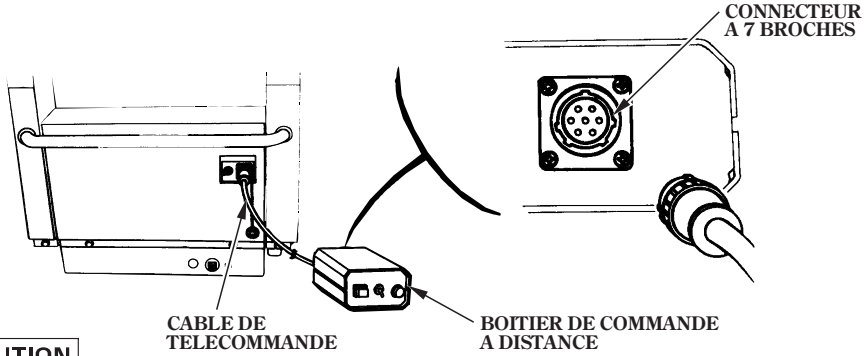

PRECAUTION

- **Ne pas tirer sur le câble de commande à distance avec une force excessive pour le débrancher du connecteur.**
- **Ne pas mettre d'outils, de pièces ou autres objets sur le câble de commande à distance et ne déplacer aucun objet en les faisant passer sur le câble.**
- **Ne pas diriger de jet d'eau vers le boîtier de commande à distance.**

Mise en marche du moteur

Avant de faire démarrer le moteur, déconnecter toute charge branchée à la prise CA.

1. Vérifier que la manette du robinet à essence et la commande des gaz automatique (Type équipe seulement) sont à la position ON et que le contacteur moteur du groupe électrogène est à la position OFF.
2. Déclencher le disjoncteur CA (position OFF).

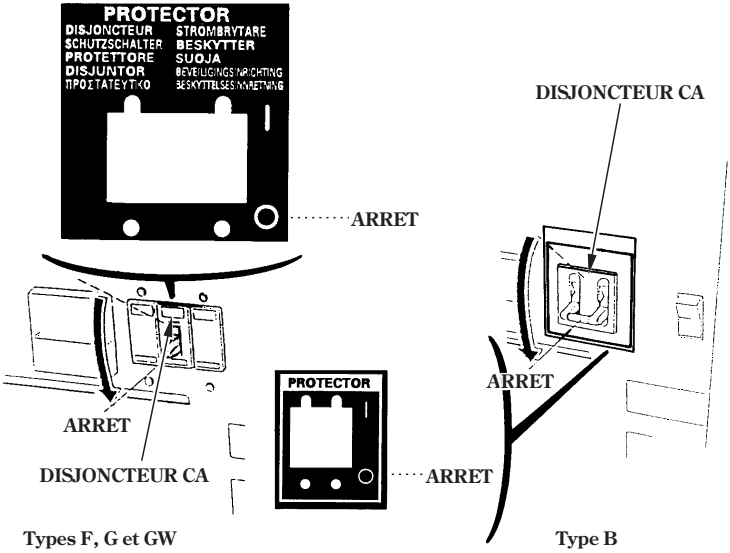

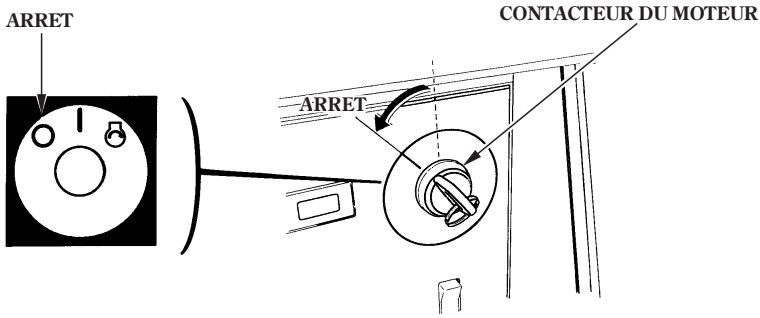

3. Mettre le contacteur de commande à distance, situé sur le capot du groupe électrogène, sur la position ON.

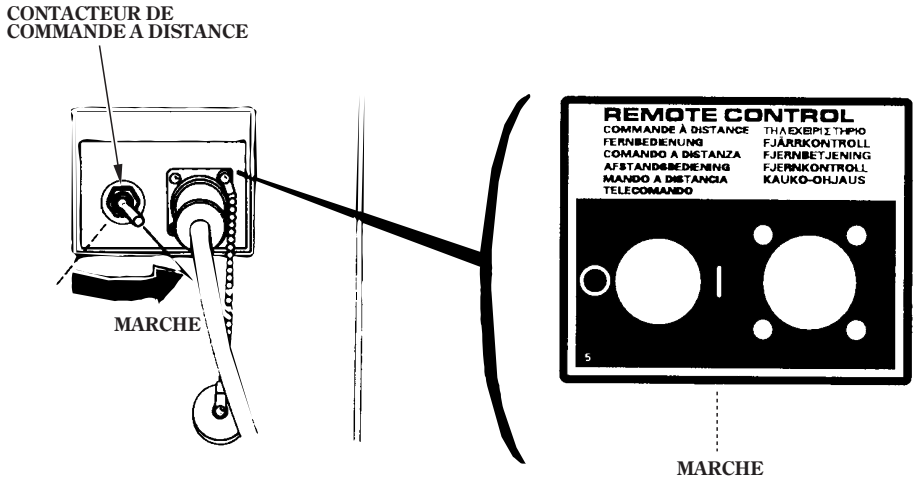

PRECAUTION

Ne pas oublier de mettre le contacteur de commande à distance sur la position OFF lorsque le démarreur est actionné à l'aide du contacteur moteur situé sur le panneau de commande du groupe électrogène alors que le kit de commande à distance a été installé.

4. Mettre le contacteur moteur situé sur le boîtier de commande à distance sur la position ON.
5. Mettre le contacteur moteur sur la position ON et attendre que le témoin du bouton de démarreur (cas avec temoin) s'éteigne (environ 4 secondes).

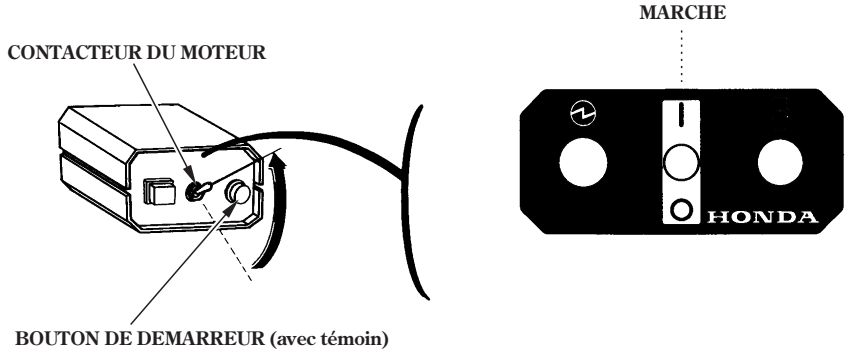

6. Appuyer sur le bouton de démarreur et le maintenir enfoncé jusqu'à ce que le moteur démarre.
7. Le témoin pilote s'allume une fois que le moteur a démarré.

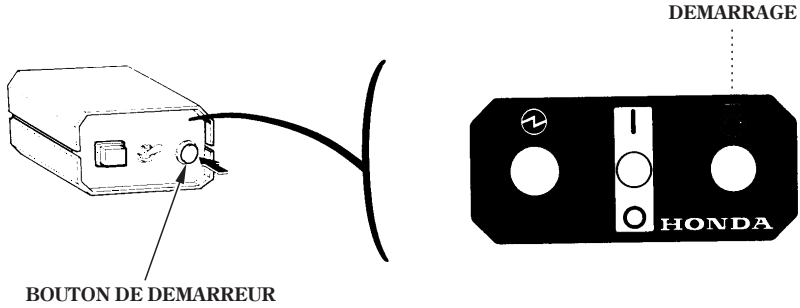

PRECAUTION

Ne pas faire tourner le démarreur pendant plus de 5 secondes. Si le moteur ne démarre pas, relâcher le bouton de démarreur et attendre au moins 10 secondes avant d'actionner de nouveau le démarreur.

Utilisation du groupe électrogène

Pour le fonctionnement du groupe électrogène, se reporter aux pages 32 à 35.

Bouton de démarreur (avec témoin)
En cas de panne ou de surcharge du groupe électrogène, le voyant d'alarme du groupe électrogèns s'allume et le moteur s'arrête. Le témoin du bouton de démarreur du boîtier de commande s'allume également.
Arrêter immédiatement le moteur et déconnecter l'appareil branché, puis déterminer si le problème est dû à une panne ou à une surcharge du groupe électrogène.
Lorsque le voyant d'alarme s'allume et le moteur s'arrête:

1. Mettre le disjoncteur CA sur la position OFF.
2. Verifier le niveau de l'essence. Si le niveau de l'essence est normal, amener le groupe électrogène à un distributeur Honda agréé pour le faire vérifier.

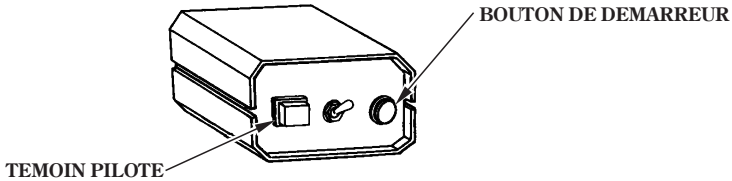

Arrêt du moteur

Pour arrêter le moteur en cas d'urgence, mettre le contacteur moteur sur la position OFF.

Arrêt normal
1. Mettre l'appareil branché hors tension.
2. Déclencher le disjoncteur CA (position OFF).
3. Mettre le contacteur sur le position OFF.

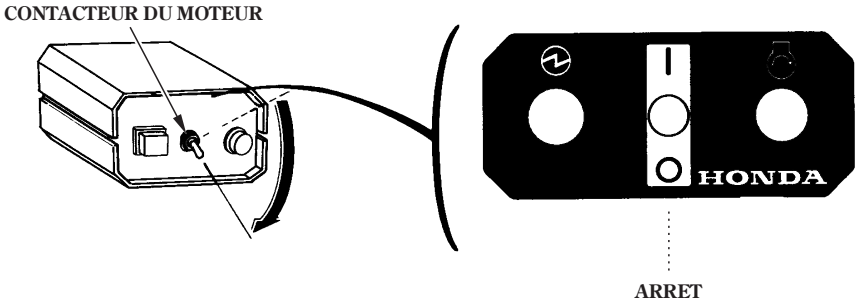

4. Ouvrir la trappe d'entretien et mettre le robinet d'essence sur le position OFF.

ACOR	Prise de sortie CA
AC, G	Groupe électrogène CA
ATU	Unité de commande des gaz automatique
ATSw	Contacteur de commamde des gaz automatique
AVR	Régulateur de tension automatique
ATM	Moteur de commande des gaz automatique
BAT	Batterie
CB	Disjoncteur
CBxB	Bloc boîte de commande
CT	Transformateur de courant
CBSw	Contacteur combiné
D	Diode
EgB	Bloc moteur
ExW	Bobine d'excitation
EgCU	Unité de commande moteur
FrB	Bloc châssis
Fu	Fusible
Fuu	Unité carburant
FuM	Compteur de combustible
FW	Bobine de champ
GeB	Bloc générateur
GT	Borne de masse
GP	Bougie incandescente
GL	Lampe à incandescence
HM	Compteur horaire
In	Indicateur
MSw	Contacteur principal
OPSw	Contacteur de pression d'huile
RcB	Bloc commande à distance
RT	Redresseur
RY	Relais
RCC	Câble de commande à distance
RCK	Kit de commande à distance
SM	Démarreur électrique
STs	Solénoïde d'arrêt
SeSw	Sélecteur
TS	Contacteur thermique
VR	Résistance variable

Bl	Noir
Y	Jaune
Bu	Bleu
G	Vert
R	Rouge
W	Blanc
Br	Marron
O	Orange
Lb	Bleu clair
Lg	Vert clair
P	Rose
Gr	Gris

EXT12D (Types F, G et GW)

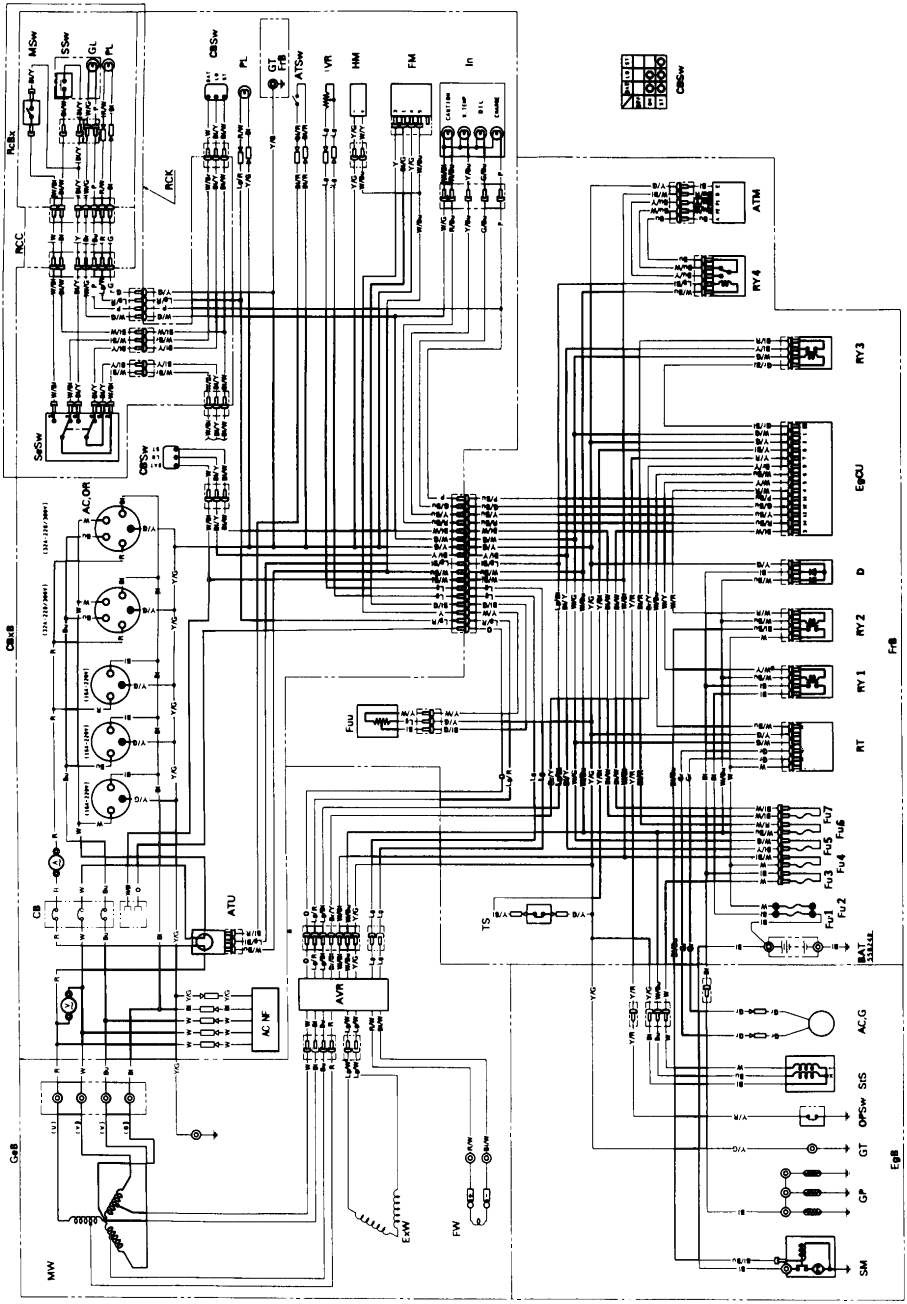

EX10D (Type B)

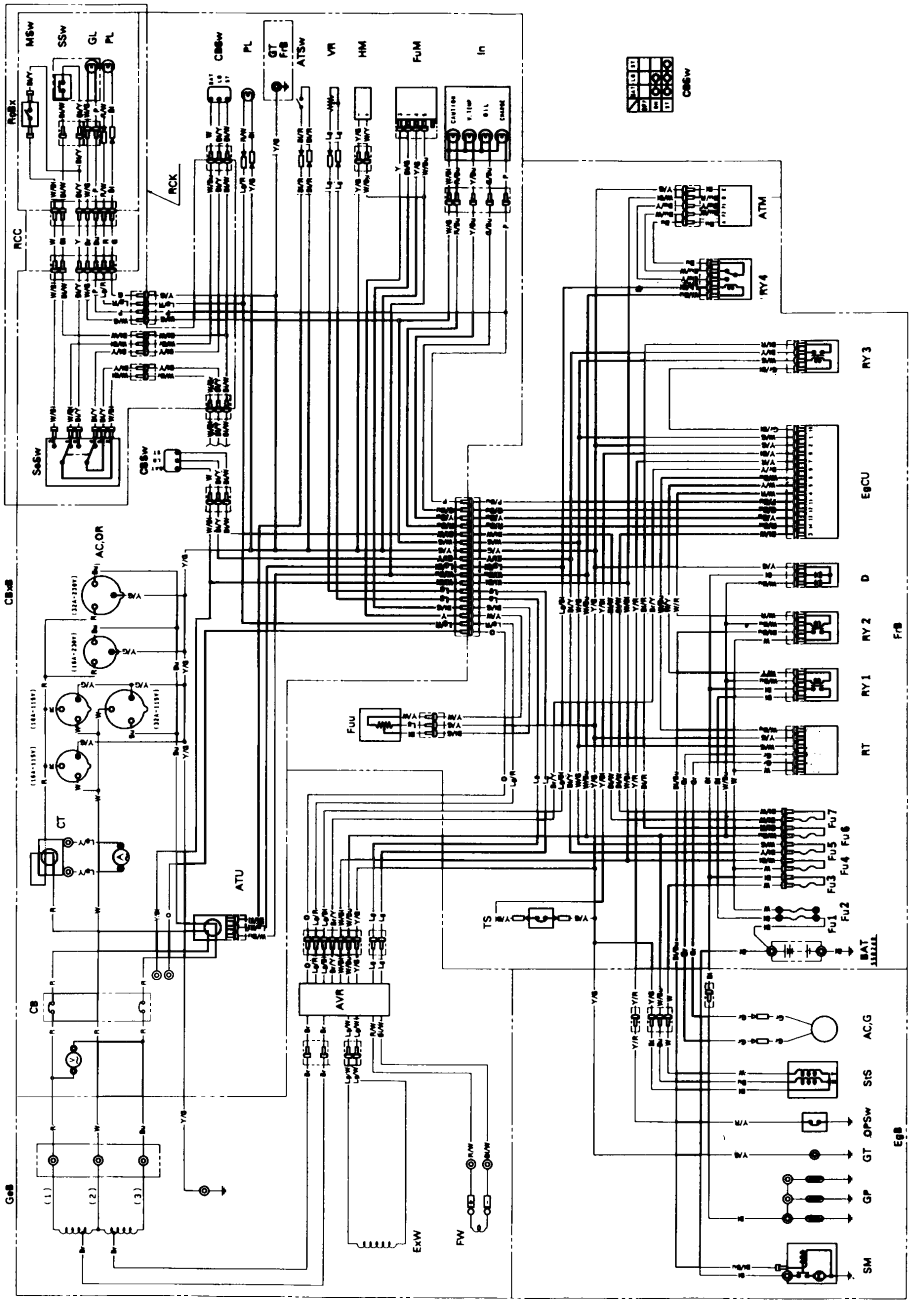
MSw
SSw
GL
PL
RcBx
RCC
RCK
CBSw
PL
GT
F/B
ATSw
VR
HM
FuM
In
CBSw
ATM
RY4
RY3
EgCU
D
RY2
F/B
RY1
RT
Fu1
Fu2
Fu3
Fu4
Fu5
Fu6
Fu7
BAT
AC,G
SIS
DPSw
GT
GP
SM
Eg8
SoSw
CBSw
AC,OR
CB8
FUU
CT
ATU
CB
Ge8
(1)
(2)
(3)
TS
AVR
ExW
FW

PRICE

Forme	Type
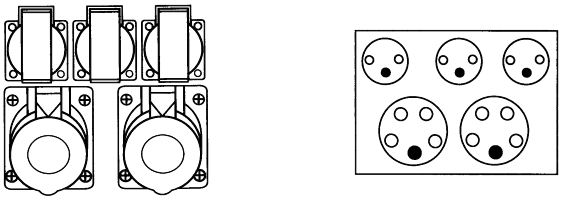	F, G, GW
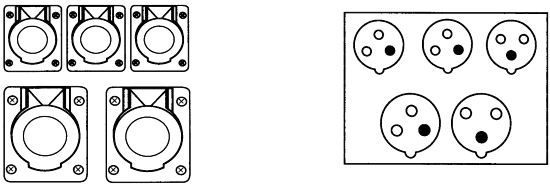	B

14. ADRESSES DES PRINCIPAUX DISTRIBUTEURS Honda EN EUROPE

NAME OF FIRM (COMPANY)	ADDRESS	TEL: FAX:
Honda (U.K.) Limited	470 London Road, Slough, Berkshire, SL38QY, United Kingdom	Tel: 01753-590-590 Fax: 01753-590-000
Honda Europe Power Equipment S.A.	Pole 45 Rue des Chataigniers 45140 Ormes France	Tel: 2-38-65-06-00 Fax: 2-38-65-06-02
Honda Motor Europe (North) GmbH.	Spredlinger, Landstraße 166 D-63069 Offenbach/Main Germany	Tel: 069-83-09-0 Fax: 069-83-09-519
Honda Belgium H.V.	Wijngaardveld 1, 9300 Aalst Belgium	Tel: 053-725-111 Fax: 053-725-100
Honda Italia Industriale S.P.A.	Via della Cecchignola, 5/7 00143 ROMA	Tel: 06-54928-1 Fax: 06-54928-400
Honda (Suisse) S.A.	Route des Mouliéres 10 Case postale Ch 1214 Vernier-Geneve, Switzerland	Tel: 022-341-22-00 Fax: 022-341-09-72
Honda Nederland B.V.	Capronilaan 1 1119 NN Schiphol-Rijk Netherlands	Tel: 020-7070000 Fax: 020-7070001
Honda Austria G.M.B.H.	Honda Strasse 1 A-2351 Wiener Neudorf Austria	Tel: 223-66-900 Fax: 223-66-4130
Honda Power Equipment Sweden AB	Västkustvägen 17 202 15 Malmö, Sweden	Tel: 040-600 23 00 Fax: 040-600 23 19
Honda Produtos De Força, Portugal, S.A.	Lugar da Abrunheira S. Pedro de Penaferrim 2710 Sintra, Portugal	Tel: 351-1-9150374 Fax: 351-1-9111021
Berema A/S	Berghagan 5, Langhus Box 454, 1401 Ski Norway	Tel: 64-86-05-00 Fax: 64-86-05-49

NAME OF FIRM (COMPANY)	ADDRESS	TEL: FAX:
OY Brandt AB	Tuupakantie 4 SF-01740, Vantaa Finland	Tel: 90-895-501 Fax: 90-878-5276
TIMA PRODUCTS A/S	Tårnfalkevej 16, Postboks 511 DK 2650 Hvidovre Denmark	Tel: 31-49-17-00 Fax: 36-77-16-30
Greens	Polig. Industrial Congost 08530, La Garriga (Barcelona), Spain	Tel: 93-871-84-50 Fax: 93-871-81-80
Automocion Canarias S.A. (AUCASA)	Apartado de Correos, num 206 Santa Cruz de Tenerife Canary Island	Tel: 922-61-13-50 Fax: 922-61-13-44
The Associated Motors Company Ltd.	148, Rue D'Argens, Msida Malta	Tel: 356-333001 Fax: 356-340473
Two Wheels Ltd.	Crosslands Business Park, Ballymount Road, Dublin 12, Ireland	Tel: 4602111 Fax: 4566539
General Automotive Co., S.A.	P.O. Box 1200, 101 73 Athens Greece	Tel: 346-5321 Fax: 346-7329
BG Technik s.r.o	Radlická 117/520 158 01 Praha 5 Czech Republic	Tel: 2-5694 573 Fax: 2-5694 571
Aries Power Equipment Ltd.	01-493 Warszawa, ul Wroclawska 25a Poland	Tel: 22-685 17 06 Fax: 22-685 16 03
MO. TOR. PEDO Ltd.	2040 Buda-rs, Kamaraerdei-t 3. Hungary	Tel: 23-444-971 Fax: 23-444-972