RÈGLES DE SÉCURITÉ

Lire, comprendre et appliquer les consignes ci-dessous et celles données par les techniciens de l'agence.

- Conserver l'appareil dans sa mallette lorsqu'il n'est pas utilisé (fragilité)
- Toujours bien protéger la caméra des projections d'eau, du sable et de la poussière.
- En cas de changement brusque des conditions de température et d'hygrométrie, attendre plusieurs heures avant de commencer à filmer.
- Ne pas diriger trop longtemps l'objectif vers une source lumineuse importante (soleil, projecteur).
- Ne pas regarder la torche d'éclairage en face.
- Ne pas laisser l'appareil dans un lieu dont la température peut atteindre 60°C.
- Ne pas recharger d'autres batteries que celles fournies avec l'appareil.
- Brancher le chargeur sur une prise de courant 220/240V.
- Ne pas laisser la batterie déchargée pendant de trop longues périodes.
- Ne pas recharger la batterie si elle n'est pas totalement déchargée (Utiliser la fonction déchargeur éventuellement).

*****

Mise à Jour : 02/10/2001

VM3700

CAMESCOPE
VHS - PAL/SECAM

DONNÉES TECHNIQUES

Format	VHS Grand Format
Zoom optique/numérique	x 16 - x 32
Lecture	PAL-SECAM-NTSC
Capacité Batterie	1h *
Autofocus	oui
Eclairage minimum	0.8 Lux
Dimensions	24 x 11 x 22 cm
Poids	2 kG

Photos et dessins non contractuels

ACCESSOIRES FOURNIS

- Mallette, Bandoulière
- Cordons vidéo, d'alimentation
- Adaptateur Péritel, télécommande
- Chargeur-Adaptateur, Batterie

*** Sans utilisation de la torche**

Attention : Toujours bien protéger la caméra des projections d'eau, du sable et de la poussière.

Attention : En cas de changement brusque des conditions de température et d'hygrométrie, attendre plusieurs heures avant de commencer à filmer.

Attention : Ne pas diriger trop longtemps l'objectif vers une source lumineuse importante (soleil, projecteur) .

Pour animer vos réunions, VIDEOSON vous propose également des écrans de projection (E180 & E200), des tableaux de conférence («paper-board») avec recharges de papier, des projecteurs de diapositives carrousels SAV1050, des rétroprojecteurs (informatique), des vidéo-projecteurs,etc...

MISE EN SERVICE - UTILISATION

1 Cet appareil est livré avec un mode d'emploi détaillé. Ne sont repris dans cette fiche que les principaux éléments d'utilisation.
2 Préparation de la caméra :
3 Mettez en place la batterie (chargée) comme indiqué ci-contre.
4 Mettez en place une cassette d'enregistrement (ouvrez la trappe à cassette en appuyant sur le bouton 12 (caméra arrêtée mais sous tension). Ne forcez pas le mouvement d'ouverture de la trappe, ni l'introduction de la cassette (attention au sens).
5 Refermez la trappe (23) en appuyant avec le plat de la main sur celle-ci.
6 Enlevez le bouchon d'objectif et placez le dans son logement (28).
7 Déployez le viseur (faites tourner l'ensemble viseur-torche sur lui-même et ensuite ramenez, par rotation, vers l'arrière, l'oeilleton de visée.
8 Positionnez les interrupteurs 22 (mise au point) sur le mode automatique.
9 Placez l'interrupteur 7 sur le mode enregistrement (Cam) : appuyez sur le bouton central de l'interrupteur et faites glisser celui-ci.
10 Utilisation
11 Glissez votre main dans la sangle de maintien (29) ajustée, placez la caméra sur votre épaule et amenez le viseur en face de votre oeil.
12 Vous voyez apparaître une image de la scène qui est devant vous et un certain nombre d'indications dans le viseur (en bas à droite ci-contre) quand la caméra est active (elle s'arrête automatiquement au bout de quelques minutes de non fonctionnement). Tout ou partie de ces indications peuvent être occultées : appuyez sur la touche 3 (display).
13 Pour enregistrer ce que vous voyez et entendez, en tenant fermement la caméra, appuyez une fois sur le déclencheur 26 (Rec/pause). L'indication "ENR" ou "REC" apparaît dans le viseur et la bande commence à défiler.
14 Pour arrêter momentanément l'enregistrement, appuyez une nouvelle fois sur le même bouton. Pour redémarrer, encore une nouvelle fois.
15 Dans la position "Pause" vous pouvez contrôler les dernières secondes de votre enregistrement en appuyant sur la touche 9 et en regardant dans le viseur. La bande se recale automatiquement au point d'arrêt.
16 Pour vous approcher ou vous éloigner de la scène à filmer, utilisez le zoom (27) . En appuyant côté W, l'image s'agrandit et donne donc un effet d'éloignement. Inversement le côté T fera se rapprocher le sujet. Sauf effet volontaire, manoeuvrer lentement ces touches.
17 Vous pouvez utiliser votre caméra en lecture simple (pour contrôler complètement votre enregistrement, pour le visionner sur un téléviseur ou pour visionner une cassette pré-enregistrée (comme un magnétoscope de salon (voir page en face pour les branchements et manipulations)

*****

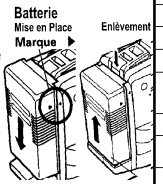

1	Torche
2	Micro
3	Affichage viseur
4	Remise à éro
5	Date et heure
6	Titrage
7	Sélecteur Caméra-Arrêt-Magnestoscope
8	Doublage son
9	Retour Rapide (visionnage rapide)
10	Lecture
11	Avance Rapide
12	Arrêt-Ejection
13	Réglage Viseur
14	Prises audio-vidéo
15	Prise Micro
16	Fondu enchaîné
17	Interrupteur Torche
18	Sélection 16/9
19	Zoom instantané(x1.5)
20	Objectif
21	Recepteur Infra-rouge
22	Mise au point(manuelle)
23	Trappe cassettes
24	Porte accessoires
25	Luminosité et focale du viseur
26	Enregistrement- Pause
27	Zoom + alignement
28	Support capuchon
29	Sangle
30	Alimentation adaptateur
31	Sélecteur PAL/SECAM
32	Synchronisation
33	Ejection batterie
34	Indicateur de bande
35	Indicateur Focus

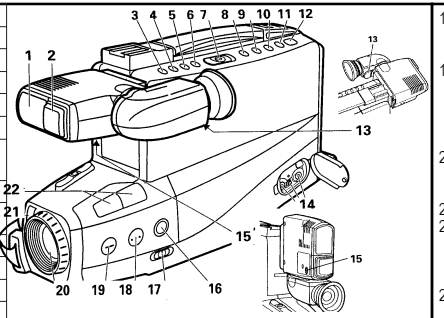

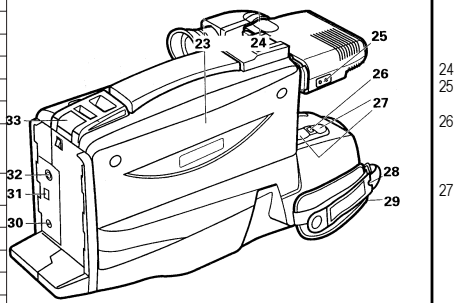

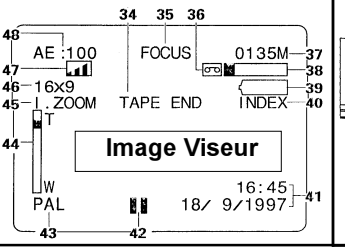

CONSEILS & TRUCS

18 Pour ce faire, utiliser de préférence l'adaptateur chargeur (montage ci-contre) qui vous économisera la batterie, surtout dans les phases de rembobinage rapide.
19 Quand la caméra est branchée et reliée au téléviseur, placez le curseur 7 sur la position Vidéo.
20 Appuyez sur le bouton 9 pour ramener la bande au départ.
21 Appuyez ensuite sur le bouton 10 (Play) pour visionner la cassette.
22 Si des bandes parasites apparaissent à l'écran appuyez par impulsion sur les touches T ou W du zoom pour les supprimer. Cet effet ne devrait se constater que pour des bandes enregistrées avec un autre appareil.
23 Recherche rapide avant ou arrière : en position lecture appuyez sur les touches 11 F/FWD (avance) ou 9 REW/REWIEW (retour) ce qui triplera la vitesse de défilement. Si la scène recherchée est plus éloignée, arrêtez la lecture et appuyez directement sur les touches 9 ou 11 (préservation de la qualité de l'enregistrement).
24 Recharge de la batterie.
25 Reliez le chargeur adaptateur au secteur (220/240V).
26 Placez et verrouillez la batterie (refroidie, c'est-à-dire pas immédiatement après l'utilisation) comme indiqué ci-contre et basculer l'interrupteur d'alimentation.
27 La batterie est chargée au bout de 2 heures environ ; arrêtez le chargeur et enlevez la batterie ; débranchez le chargeur. Ne remettez la batterie dans la caméra que si vous l'utilisez de suite ; sinon la laisser à part.
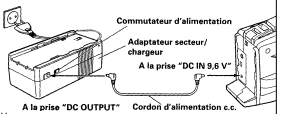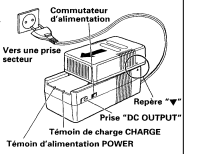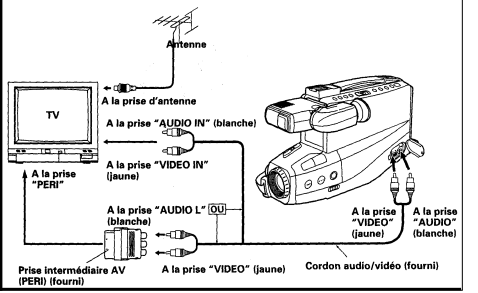
*****